UAB „Urbanistikos formatas“

Žirmūnų g. 68A, LT-09124 Vilnius
Įmonės kodas 301526586
Tel.: 8 5 2302036
mob.: +37069832901

Statytojas	UAB "Mano bustas Neris"
Projekto administratorius:	VšĮ „Atnaujinkime miestą"
Statinio projekto pavadinimas	**DAUGIABUČIO GYVENAMOJO NAMO, BISTRYČIOS G. 28A, VILNIUJE, ATNAUJINIMO (MODERNIZAVIMO) PROJEKTAS**
Statinio projekto Nr.	**UF-26002**
Statinio projekto etapas	PROJEKTINIAI PASIŪLYMAI
Statinio kategorija	**NEYPATINGASIS STATINYS**
Statybos rūšis	PAPRASTASIS REMONTAS

Įmonė	Pareigos	Vardas, pavardė	Kvalifikacijos atestato Nr.	Parašas
UAB „URBANISTIKOS FORMATAS“	Direktorius			
	Statinio projekto vadovas			
	Statinio projekto (SA) dalies vadovas			

Vilnius

BYLOS SUDĖTIES ŽINIARAŠTIS

Dokumento žymuo	Lapų sk.	Laida	Dokumento pavadinimas	Lapo Nr.
			Tekstiniai dokumentai:	
UF-26002-PP.BSŽ	1	0	Bylos sudėties žiniaraštis	2
UF-26002-PP.BSR	2	0	Bendrieji statinio rodikliai	3÷4
UF-26002-PP.AR	10	0	Aiškinamasis raštas	5÷15
			Priedai	
-	27	-	Techninė projektavimo užduotis	17-43
-	4	-	Specialieji reikalavimai 2025-04-29 Nr. SRD-01-250429-00474	44-47
	12	-	AB „Miesto gijos“ PROJEKTAVIMO SĄLYGOS Nr. 26045 2026 m. vasario 11 d.	48-59
	3		UAB „Vilniaus vandenys“ prisijungimo sąlygos 2026-02-13 Nr. PS26-308	60-62
	2		AB „ESO“ prisijungimo sąlygos NR. 26-00379D	63-64
	2		UAB „Grinda“ techninės sąlygos Nr. 26/205 2026-02-23	65-66
			Brėžiniai:	
UF-26002-PP-SP.B-01	1	0	SITUACIJOS PLANAS M 1:1000	67
UF-26002-PP-SP.B-02	1	0	SKLYPO PLANAS; SKLYPO VERTIKALUS PLANAS; SKLYPO SUTVARKYMO PLANAS,M 1:500	68
UF-26002-PP-SP.B-03	1	0	INŽINERINIŲ TINKLŲ PLANAS M 1:500	69
UF-26002-PP-SP.B-04	1	0	DETALĖS NG-01; NG-2	70
UF-26002-TDP-SA.B-01	1	0	RŪSIO PLANAS; M1:100	71
UF-26002-TDP-SA.B-02	1	0	PIRMO AUKŠTO PLANAS; M1:100	72
UF-26002-TDP-SA.B-03	1	0	ANTRO AUKŠTO PLANAS; M1:100	73
UF-26002-TDP-SA.B-04	1	0	TREČIO AUKŠTO PLANAS; M1:100	74
UF-26002-TDP-SA.B-05	1	0	KETVIRTO AUKŠTO PLANAS; M1:100	75
UF-26002-TDP-SA.B-06	1	0	STOGO PLANAS; M1:100	76

Dokumento žymuo	Lapų sk.	Laida	Dokumento pavadinimas	Lapo Nr.
UF-26002-TDP-SA.B-07	1	0	FASADO TARP AŠIŲ "1-8" SPALVINIAI SPRENDINIAI, M 1:100	77
UF-26002-TDP-SA.B-08	1	0	FASADO TARP AŠIŲ "M-A" SPALVINIAI SPRENDINIAI, M 1:100	78
UF-26002-TDP-SA.B-09	1	0	FASADO TARP AŠIŲ "8-1" SPALVINIAI SPRENDINIAI, M 1:100	79
UF-26002-TDP-SA.B-10	1	0	FASADO TARP AŠIŲ "A-M" SPALVINIAI SPRENDINIAI, M 1:100	80
UF-26002-TDP-SA.B-11	1	0	PASTATO PJŪVIS 1-1	81
UF-26002-TDP-SA.B-12	1	0	PASTATO VIZUALIZACIJOS	82

DAUGIABUČIO GYVENAMOJO NAMO, BISTRYČIOS G. 28A, VILNIUJE, ATNAUJINIMO (MODERNIZAVIMO) PROJEKTAS

BENDRIEJI STATINIO RODIKLIAI

Pavadinimas	Mato vienetas	Kiekis prieš modernizavimą	Kiekis po modernizavimo	Pastabos
I. SKLYPAS				
1. sklypo plotas	m^2	-	-	Nesuformuotas
2. sklypo užstatymo plotas	m^2	-	-	
3. sklypo užstatymo intensyvumas	%	-	-	
4. sklypo užstatymo tankumas	%	-	-	
5. apželdintas sklypo plotas	%	-	-	
II. PASTATAI				
1. Gyvenamieji pastatai. Pastato paskirties grupė- Daugiabučių. Pastato paskirtis – Daugiabučių (2.1.)	Butų/ negyvenamos paskirties	Gyvenamųjų patalpų (butų) skaičius: 8		
2. Pastato, kaip civilinių teisių objektų, rūšis:		nekilnojamasis	nekilnojamasis	
2.1. pagrindinis daiktas	vnt.	1	1	
2.2. priklausinys	vnt.	-	-	
3. Pastato bendrasis plotas*	m^2	803.58	850,26	Padidėja dėl lodžijų
4. Pastato naudingas plotas*	m^2	642.08	642.08	
5. Pastato tūris*	m^3	3655	4020	Padidėja dėl apšiltinimo
6. Aukštų skaičius	vnt.	4	4	
7. Pastato aukštis*	m	16,00	16,20	
8. Formuojamų atskirų kadastro objektų kiekis (pastatų ir patalpų)	vnt.	-	-	
9. Butų skaičius (gyvenamajame name), iš jų:	vnt.	8	8	
9.1. 1 kambario	vnt.	-	-	
9.2. 2 kambariu ir daugiau	vnt.	8	8	
9.3. butai, kuriuose insoliacijos laikas trumpesnis už minimalų reglamentuotą	vnt. ir buto Nr.	esamos	esamos	
10. Energinio naudingumo klasė		F	A	
11. Pastato (patalpų) akustinio komforto sąlygų klasė		esama	esama	
12. Statinio atsparumo ugniai laipsnis		I	I	
13. Kiti papildomi pastato rodikliai				

13.1. atitvarų šilumos perdavimo koeficientas:				
13.1.1. stogo	W/m^2 K	0,85	0,136	
13.1.2. sienų	W/m^2 K	1,27	0,147	
13.1.3. keičiamu langų	W/m^2 K	2,5	1,0	
13.1.4. lauko durų	W/m^2 K	2,5	1,4	

* žvaigždute (*) pažymėti rodikliai apskaičiuojami pagal Nekilnojamųjų daiktų kadastro duomenų nustatymo taisykles, kurias tvirtina aplinkos ministras. Baigus statybą ir atlikus kadastrinius matavimus, šie rodikliai gali turėti neesminių nukrypimų

Statinio projekto vadovas:

_____ _____ _____ _____

(vardas, pavardė, parašas, kvalifikacijos atestato arba pažy[illegible]ta)

AIŠKINAMASIS RAŠTAS

1. BENDRIEJI DUOMENYS

Projekto pavadinimas	Daugiabučio gyvenamojo namo, Bistryčios g. 28A, Vilniuje, atnaujinimo (modernizavimo) projektas
Adresas (statybos vieta)	Bistryčios g. 28A, Vilnius
Kultūros paveldo vietovė	-
Kultūros paveldo objektas	-
Saugomos teritorijos pavadinimas	-
Žemės sklypas	nesuformuotas
Statinio unikalus Nr.	1098-0001-1016
Statinio paskirtis	Daugiabutis namas (2.1)
Statinio kategorija	Neypatingasis statinys
Statybos rūšis	Paprastasis remontas
Projektavimo etapas	Projektiniai pasiūlymai
Statytojas	UAB "Mano bustas Neris".
Projekto administratorius:	VšĮ „Atnaujinkime miestą"
Projektuotojas	UAB „Urbanistikos formatas“, Žirmūnų g. 68A, 08105 Vilnius
Projekto rengimo teisinis pagrindas	Projektiniai pasiūlymai parengti vadovaujantis: ' Projektavimo darbų rangos sutartimi; ' Technine užduotimi; ' Daugiabučio namo atnaujinimo (modernizavimo) investicijų planu; ' Statinio kadastro duomenų byla; ' Nekilnojamojo turto registro išrašu; ' Projektavimą reglamentuojančiais normatyviniais dokumentais.
Projekto finansavimo šaltinis	ES struktūrinių fondų lėšos / privačios lėšos

2. NORMATYVINIAI STATYBOS DOKUMENTAI

- Lietuvos Respublikos Statybos įstatymas, Nr. I-1240 (aktuali redakcija);
- Lietuvos Respublikos Atliekų tvarkymo įstatymas, Nr. IX-1004 (aktuali redakcija);
- Lietuvos Respublikos Architektūros įstatymas, Nr. XIII-425 (aktuali redakcija)
- Lietuvos Respublikos atsinaujinančių išteklių energetikos įstatymas, Nr. XI-1375 (aktuali redakcija)
- Lietuvos Respublikos neįgaliųjų socialinės integracijos įstatymas, Nr. XIII-1261 (aktuali redakcija)

- „Gaisrinės saugos pagrindiniai reikalavimai“ patvirtinti Priešgaisrinės apsaugos ir gelbėjimo departamento prie Vidaus reikalų ministerijos direktoriaus 2010 m. gruodžio 7 d. įsakymu Nr. 1-338 (Žin., 2010, Nr. 146-7510 su vėlesniais pakeitimais);
- „Bendrosios gaisrinės saugos taisyklės“, patvirtintos Priešgaisrinės apsaugos ir gelbėjimo departamento prie Vidaus reikalų ministerijos direktoriaus 2010 m. liepos 27 d. įsakymu Nr. 1-223 redakcija (Žin. 2010, Nr. 99-5167 su vėlesniais pakeitimais);
- LST 1516:2015 Statinio projektas. Bendrieji įforminimo reikalavimai;
- Europos Parlamento ir Tarybos Reglamentas (ES) Nr. 305/2011;
- STR 1.01.02:2016 „Normatyviniai statybos techniniai dokumentai“;
- STR 1.01.03:2017 „Statinių klasifikavimas“;
- STR 1.01.04:2015 „Statybos produktų, neturinčių darniųjų techninių specifikacijų, eksploatacinių savybių pastovumo vertinimas, tikrinimas ir deklaravimas. Bandymų laboratorijų ir sertifikavimo įstaigų paskyrimas. Nacionaliniai techniniai įvertinimai ir techninio vertinimo įstaigų paskyrimas ir paskelbimas“;
- STR 1.01.08:2002 „Statinio statybos rūšys“;
- STR 1.04.04:2017 „Statinio projektavimas, projekto ekspertizė“;
- STR 1.05.01:2017 „Statybą leidžiantys dokumentai. Statybos užbaigimas. Statybos sustabdymas. Savavališkos statybos padarinių šalinimas. Statybos pagal neteisėtai išduotą statybą leidžiantį dokumentą padarinių šalinimas“;
- STR 1.12.06:2002 „Statinio naudojimo paskirtis ir gyvavimo trukmė“;
- STR 2.01.01(1):2005 „Esminis statinio reikalavimas. Mechaninis atsparumas ir pastovumas”;
- STR 2.01.01(2):1999 „Esminiai statinio reikalavimai. Gaisrinė sauga“;
- STR 2.01.01(3):1999 „Esminiai statinio reikalavimai. Higiena, sveikata, aplinkos apsauga“;
- STR 2.01.01(4):2008 „Esminiai statinio reikalavimai. Naudojimo sauga“;
- STR 2.01.01(5):2008 „Esminis statinio reikalavimas. Apsauga nuo triukšmo“;
- STR 2.01.01(6):2008 „Esminis statinio reikalavimas. Energijos taupymas ir šilumos išsaugojimas“;
- STR 2.01.02:2016 „Pastatų energinio naudingumo projektavimas ir sertifikavimas“;
- STR 2.01.12:2024 „Statybų klimatologija“;
- STR 2.02.01:2004 „Gyvenamieji pastatai“;
- STR2.03.01:2019 „Statinių prieinamumas“
- STR 2.04.01:2018 „Pastatų atitvaros. Sienos, stogai, langai ir išorinės įėjimo durys“
- STR 2.05.03:2003 „Statybinių konstrukcijų projektavimo pagrindai“;
- STR 2.05.04:2003 „Poveikiai ir apkrovos“;
- STR 2.05.09:2005 „Mūrinių konstrukcijų projektavimas“;
- HN 33:2011 "Triukšmo ribiniai dydžiai gyvenamuosiuose ir visuomeninės paskirties pastatuose bei jų aplinkoje";
- HN 42-2009 Gyvenamųjų ir viešosios paskirties pastatų mikroklimatas;
- „Dujų sistemų pastatuose įrengimo taisyklės“

3. PROJEKTUI NAUDOTA PROGRAMINĖ ĮRANGA

Rengiant daugiabučio gyvenamojo namo atnaujinimo (modernizavimo) projektą buvo naudota licencijuota projektavimo įranga:

- AutoCAD LT 2012;
- Acrobat Reader DC;
- Microsoft Word.

4. GEOGRAFINĖ VIETA, SKLYPE ESANTYS STATINIAI

Modernizuojamas pastatas yra adresu Vilnius, Bistryčios g. 28A. Sklypas nesuformuotas. Pastatas stovi valstybinėje žemėje.

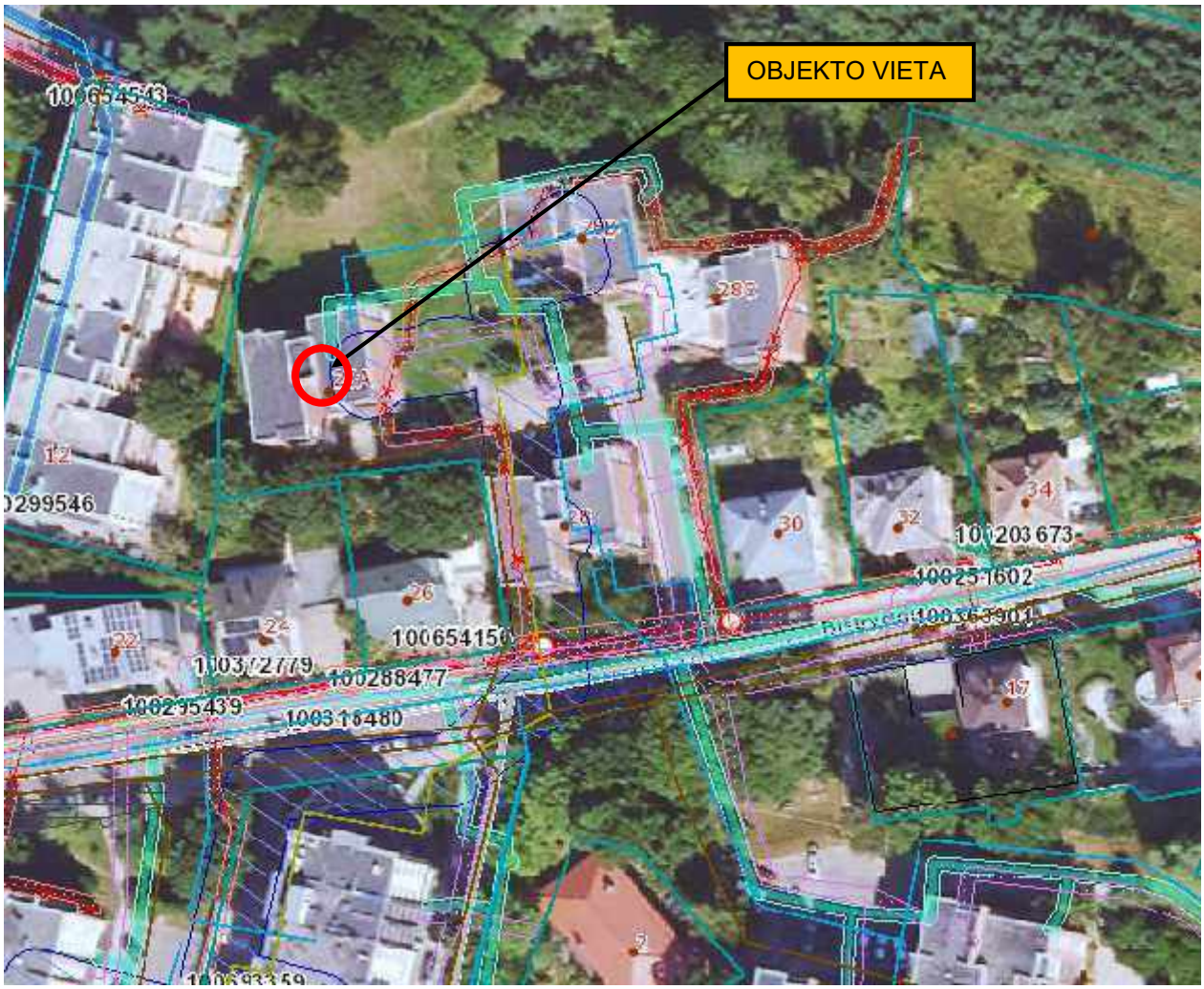

5. INŽINERINIAI TINKLAI IR ĮRENGINIAI

Aplink pastatą pakloti įvairūs miesto inžineriniai tinklai: vandentiekio, buitiniu nuotekų, elektros, elektroninių ryšių, dujų, šilumos tiekimo, lietaus nuotekų prie kurių yra prijungtas modernizuojamas pastatas.

6. ESAMI ŽELDINIAI, MEDŽIŲ IR KRŪMŲ KIRTIMAS

Projekte kirsti medžių nenumatyta.

Prieš pradedant statybos darbus medžių kamienai aprišami lentomis, apsaugant juos nuo pažeidimų. Visi aplink daugiabutį augantys medžiai visu statybiniu laikotarpiu turi būti apsaugoti nuo galimų pažeidimų, statybinės technikos ar kitų rangos metu naudojamų priemonių pažeidimų, jų polajyje negali būti sandėliuojamos statybinės medžiagos ir kitaip pabloginta jų augimvietė.

Esamų medžių apsaugos priemonės turi būti pateiktos Rangovo parengtame statybos darbų technologijos projekte prieš pradedant darbus.

Menkaverčiai krūmai, trukdantys statybos darbams šalinami.

7. SUSISIEKIMO KOMUNIKACIJŲ, STATYBOS SKLYPO SUSISIEKIMO KOMUNIKACIJŲ APRAŠYMAS; IŠORINIO IR VIDINIO TRANSPORTO JUDĖJIMO ORGANIZAVIMO PRINCIPAI;

Pastato teritorijoje esami asfalto dangos privažiavimo keliai, neremontuojami. Automobilių stovėjimo aikštelės esamos.

Atlikus pastato apšiltinimo darbus numatytas įėjimo laiptų, aikštelės ir nuogrindos aplink pastatą atstatymas.

8. APLINKINIS UŽSTATYMAS

Pastatas stovi vidutinio užstatymo intensyvumo zonoje, 3-5 aukštų užstatymo tipo teritorijoje.

9. SKLYPE ESANTYS KULTŪROS PAVELDO STATINIAI IR OBJEKTAI, Į SKLYPĄ PATENKANČIOS KULTŪROS PAVELDO VIETOVIŲ IR KULTŪROS PAVELDO OBJEKTŲ TERITORIJOS (JŲ DALYS) IR APSAUGOS ZONOS (JŲ DALYS), SKLYPE ESANČIOS KULTŪROS PAVELDO OBJEKTŲ TERITORIJOS VERTINGOSIOS SAVYBĖS IR KT.);

Modernizuojamas pastatas į kultūros vertybių registrą neįtrauktas ir nepatenka į kultūros paveldo vertybių įtakos zonas.

10. PROJEKTUOJAMŲ STATINIŲ SĄRAŠAS, PAGRINDINĖS CHARAKTERISTIKOS, PASKIRTIS,

Modernizuojamas gyvenamasis pastatas. Pastato paskirties grupė - daugiabučių. Pastato paskirtis – daugiabučių (2.1.) pagal STR 1.01.03:2017 „Statinių klasifikavimas“.

11. STATINIO TECHNINIAI IR PASKIRTIES RODIKLIAI

Pastato statyba baigta 1980 m. Daugiabutis, 8 butų. Į pastatą įrengtas 1 įėjimas ir atskiras įėjimas į rūsį. Po pastatų yra nešildomas rūsys. Aplink pastatą pakloti įvairūs miesto inžineriniai tinklai: vandentiekio, buitiniu nuotekų, elektros, elektroninių ryšių, dujų, šilumos tiekimo, lietaus nuotekų prie kurių yra prijungtas modernizuojamas pastatas.

12. PASTATO FIZINĖS BŪKLĖS ĮVERTINIMAS

Pastato fotofiksacijos nuotraukos

Pastato konstrukcijos:

Pastato konstrukcinė schema: laikančios mūrinės sienos su gelžbetoninėmis perdangomis. Perdangos ant vidinių laikančių mūrinių sienų paremtos, laisvai, per cementinio skiedinio sluoksnį.

Pamatai- juostiniai iš surenkamų g/b pamatinių blokų ant surenkamų g/b papėdžių. Pastato cokolinė dalis tinkuota iš išorės. Cokolio antžeminės dalies šilumos perdavimo koeficientas U=2,76 W/(m^2·K). Cokolio tinkas paveiktas atmosferos kritulių, smarkiai aptrupėjęs.

Perdanga virš nešildomo rūsio- neapšiltinta. Perdangos šilumos perdavimo koeficientas U=0,71 W/(m^2·K).

Vizualinės apžiūros metu deformacijos požymių, trūkimų ar irimo žymių nepastebėta.

Išorės sienos- Fasadinių sienų konstrukcija - raudonų plytų mūras. Sienų konstrukcija, aptrupėjusi reikalingas remontas, vietomis sienos ir kolonos remontuotos, sienos nešiltintos, neatitinka šiuolaikinių reikalavimų. Blogos būklės.

Perdangos- gelžbetoninės iš surenkamų plokščių.

Stogas: Stogas sutapdintas, iš surenkamų gelžbetonio plokščiu neapšiltintas, uždengtas rulonine prilydoma bituminė danga. Danga susidėvėjusi, dėl nepakankamų nuolydžių kai kur laikosi vanduo. Šilumos perdavimo koeficientas neatitinka norminių reikalavimų. Dėl susikaupusios drėgmės auga samanos.

Pastato langai ir durys- dalis pastato langų pakeisti naujais – PVC profilio su stiklo paketu.

Nekeisti langai – mediniai suporinti, šilumos perdavimo koeficientas U=2,5 W/(m^2·K).

Vizualinės apžiūros metu pastebėti medinių langų rėmų papuvimai, deformacijos. Dėl šių pažeidimų langų rėmai yra nesandarūs, praleidžia orą, kuris cirkuliuoja į patalpas.

Pastato įėjimo ir rūsio duris metalinės, fiziškai nusidėvėjusios, nesandarios. Šilumos perdavimo koeficientas U=2,6 W/(m^2·K). Tambūro durys PVC rėmo

Nepakeistų langų ar (ir) durų energetinės savybės neatitinka STR 2.01.02:2016 „Pastatų energinio naudingumo projektavimas ir sertifikavimas“ reikalavimų. Šaltuoju metų laiku dėl nesandarumo (šalto oro infiltracijos į patalpas) patiriami dideli šilumos energijos nuostoliai.

Išorinių atitvarų šiluminės savybės neatitinka STR 2.01.01(6):2008 „Esminiai statinio reikalavimai. Energijos taupymas ir šilumos išsaugojimas“ ir STR 2.01.02:2016 „Pastatų energinio naudingumo projektavimas ir sertifikavimas“.

Apžiūros metu esminių pažeidimų (progresuojančių plyšių, sėdimų, deformacijų) nepastebėta, nukrypimų nuo vertikalės ir nelygumų horizontalioje plokštumoje nenustatyta. Pastato konstrukcijos atitinka STR2.01.01(1):2005. *„Esminis statinio reikalavimas. Mechaninis atsparumas ir pastovumas“* reikalavimus

Pastato šildymo sistemos: Šildymo sistema centralizuota, vienvamzdė, šilumos punktas automatizuotas. Vamzdynai seni, izoliacija neefektyvi, vietomis pažeista, sistema nesubalansuota, pastatas šildomas netolygiai.

Pastato karšto vandens sistema: Karšto vandens sistema neatnaujinta, vamzdynai nepakeisti, izoliacija netvarkinga.

Pastato šalto vandens sistema - Vanduo tiekiamas iš miesto vandentiekio tinklų. Vandentiekio vamzdynai seni.

Pastato vėdinimo sistema: Vėdinimo sistema natūrali kanalinė, oro pritekėjimas vyksta pro langus ir duris, oro ištraukimas pro vertikalius vėdinimo kanalus. Kanalai nevalyti, kai kur vėdinimas nepakankamas dėl blogo oro padavimo.

Elektros sistema: Elektros instaliacija dalinai atnaujinta.

Žaibosauga: Nėra

13. PROJEKTO TIKSLAI IR UŽDUOTIS

Projektavimo tikslas yra atnaujinti (modernizuoti) daugiabutį gyvenamą pastatą, įgyvendinant investiciniame projekte numatytas priemones šiluminei energijai sutaupyti;

- Sumažinti šilumos nuostolius (ne mažesnė kaip **A** energetinio pastato naudingumo klasė);
- Prailginti pastato eksploatacijos trukmę;
- Atnaujinti pastato estetinę išvaizdą.

14. NUMATOMI PASTATO ATITVARŲ ELEMENTŲ (SIENŲ, PERTVARŲ, STOGO, GRINDŲ) TIPAI, MEDŽIAGOS IR JŲ PARINKIMO MOTYVAI;

Numatoma atlikti fasado šiltinimo darbus: Pagrindinės fasado plokštumas numatyta šiltinti ventiliuojama šiltinimo sistema su mineralinė vata apdailai panaudojant fasado keramikinės apdailos plytelės su paslėptu tvirtinimu.

Cokolio požeminė ir antžeminė dalys šiltinamos polistireninio putplasčio plokštėmis. Cokolio antžeminės dalies apdaila – granitinis tinkas.

Balkonų kolonos lauko atitvaros, bei loidžijų ir balkonų vidus šiltinami polistireninio putplasčio plokštėmis apdailai panaudojant dekoratyvinį (silikonini) tinką.

Numatomi fasado spalviniai sprendiniai pateikti brėžiniuose.

Bendrųjų patalpų ir butų langai keičiami į PVC rėmo langus su stiklo paketais. Langai montuojami apšiltinimo sluoksnyje.

Įrengiamas balkonų stiklinimas ašyje K ir M balkonai stiklinami nuo grindų iki lubų. Apatinė dalis matinis stiklas.

Ašyje A ir D stiklinama tik šoninė balkonų dalis priekis nesistiklina. Paliekamas tik 1 buto balkono įstiklinimas, patalpa 1-10

Įėjimo į pastatą durys numatytos metalinės (aliuminio)

Tambūro duris projektuojamos PVC rėmo įstiklintos saugiu stiklu.

Rūsio durys projektuojamos apšiltintos lengvos konstrukcijos metalinės.

Aplink atnaujinamą (modernizuojamą) pastatą įrengiami betoniniai vejos borteliai, formuojama betoninių trinkelių nuogrinda. Atstatoma sugadinta veja.

Keičiamos visos išorės palangės - skarda padengta poliesteriu.

Numatomas stogo apšiltinimas – polistireniniu putplasčiu, ir kieta mineraline vata.

Įrengiama dviejų sluoksnių prilydomoji bituminė danga.

Keičiamas išlipimo ant stogo liukas ir metalinės kopėčios.

Keičiamos įlajos.

Rūsio lubas numatytą apšiltinti mineralinės vatos šiluminės izoliacijos plokštėmis.

Projekte numatyta atlikti laiptinių ir bendro naudojimo patalpų apdailos remontą

15. ENERGINIO APRŪPINIMO IR VANDENS ŠALTINIAI; VANDENS, NUOTEKŲ IR ENERGINIO APRŪPINIMO INŽINERINIŲ TINKLŲ VIETŲ (TRASŲ) APIBŪDINIMAS; ATSINAUJINANČIŲ ENERGIJOS IŠTEKLIŲ PANAUDOJIMO APIBŪDINIMAS;

VĖDINIMAS: Daugiabučiui gyvenamajam pastatui atliekamas natūralios traukos kanalų pravalymas, dezinfekavimas, vėdinimo kanalų dalies virš stogo remontas, pakėlimas, apšiltinimas ir grotelių keitimas. Virš šachtų kanalų keičiami apskardinimai. Keičiamas vėdinimo grotelės virtuvėse, WC ir vonios kambariuose. Ventiliacijos sistemos modernizavimui numatyta įrengti individualius mini rekuperatorius butuose. Minirekuperatoriai įrengiami kiekvienam butui po 2 vnt.

ELEKTROS INSTALIACIJOS MODERNIZAVIMAS:

Numatyta atlikti butų apskaitos paskirstymo skydų modernizavimą, įrengiant automatinius jungiklius. Atnaujinti įvadinė spinta.

Vertikalios instaliacijos magistralinių kabelių ir namo laiptinių apšvietimo instaliacijos kabelių, prietaisų, šviestuvų keitimą. Horizontalios instaliacijos magistralinių kabelių ir rūsio patalpų apšvietimo instaliacijos kabelių, prietaisų, šviestuvų keitimą. Atviri laidai, kabeliai, pakloti ant sienų, perkėlimai į sumontuotus kanalus.

Ant stogo įrengiamas žaibolaidis.

KARŠTOJO VANDENTIEKIO SISTEMOS VAMZDYNŲ IR ĮRENGINIŲ KEITIMAS

Numatyta pakeisti karštojo vandentiekio sistemos tiekimo ir cirkuliacinius stovus virtuvėje.

Pastate keičiami magistraliniai karštojo vandentiekio sistemos vamzdynai (tiekimo ir grįžtamojo)

Keičiami karštojo vandentiekio sistemos tiekimo ir cirkuliaciniai stovai sanitariniuose mazguose.

Irengiami karšto vandens termobalansinio srauto reguliavimo ventiliai.

Numatyta pakeisti rankšluosčių džiovintuvus.

ŠILDYMO IR KARŠTOJO VANDENS APSKAITOS MODERNIZAVIMAS

Numatyta įrengti šildymo daliklinė apskaitos sistemą su nuotoliniu duomenų nuskaitymu.

ŠILDYMO SISTEMOS REMONTAS

Numatyta atlikti šilumos punkto modernizavimą, keičiant esamus įrenginius į 2 kontūrų modulinius įrenginius.

Pakeisti uždaromąja armatūrą. Įrengti automatinių balansavimo/srauto reguliavimo ventilius

Pakeisti magistralinių šildymo sistemos vamzdynus. Pakeisti vienvamzdės šildymo sistemos stovu vamzdynus į dvivamzdės sistemos stovus. Šildymo radiatoriai keičiami naujais. Įrengiami termostatiniai radiatorių rankinio valdymo -reguliavimo vožtuvų montavimas.

BUITINIŲ NUOTEKŲ SISTEMOS ATNAUJINIMAS AR KEITIMAS

Numatyta atlikti pastato buitinio nuotakyno (išvadų) keitimą. Pakeisti buitinio nuotakyno rūsio vamzdynus. Pakeisti pastato buitinio nuotakyno stovus.

ŠALTOJO VANDENTIEKIO SISTEMOS VAMZDYNŲ IR ĮRENGINIŲ KEITIMAS

Numatyta pakeisti šaltojo vandentiekio stovus ir magistralinius vamzdynus nuo esamo įvado pastate, už esamų šalto ir šalto karštam vandeniui skaičiuoti skaitiklių.

16. TRUMPAS UNIVERSALAUS DIZAINO, APLINKOS IR STATINIŲ PRITAIKYMO ASMENIMS SU NEGALIA PROJEKTINIŲ SPRENDINIŲ APRAŠYMAS;

Pastato teritorijoje esami asfalto dangos privažiavimo keliai, neremontuojami. Automobilių stovėjimo aikštelės esamos.

Techninėje užduotyje numatyto įrengti patekimo į pastatą žmonėms su negalia techniškai nėra galimybes. Esamos laiptų aikštelės aukštis 1,35 m. Vadovaujantis galiojančių teises aktų panduso ilgis sudarytų 17,7 m. Tokio ilgio pandusą įrengti prie pastato techniškai neįmanomą iš vienos pusės trukdo įėjimas į rūsį ir pastato balkono kolonos. Pandusą įrenginėti tiesiai taip pat nėra galimybės, kadangi už pastato reljefas žemėja.

Ties įėjimo į pastatą laiptų pradžioje ir pabaigoje įrengiamas trinkelių dangos įspėjamasis paviršius. Įėjimo durų slenkstis ne aukštesnis kaip 0,015 m. Durų angos bekliūtis plotis ne mažesnis kaip 0,85 m.

Prie pagrindinio įėjimo durų montuojami batų valymo įtaisai, jie įgilinami taip, kad jų paviršius sutaptų su dangos paviršiumi.

17. PATALPŲ INSOLIACIJOS IR NATŪRALAUS APŠVIETIMO LYGIAI IR RODIKLIAI, JŲ NORMINIŲ LYGIŲ UŽTIKRINIMO SPRENDINIAI;

Pastato atnaujinamo (modernizuojamas) metų patalpų insaliacijos ir naturalaus apšvietimo sprendiniai nepabloginami, langų kiekis ir jų gabaritai išlaikomi esami.

18. HIGIENA

Išorės triukšmo aplinka neklasifikuojama. Atnaujinamas (modernizuojamas) pastatas nepablogins garso rodiklių aplinkai.

Didžiausi leidžiami triukšmo ribiniai dydžiai gyvenamuosiuose pastatuose.

Patalpa	Paros laikas	Ekvivalentinis garso slėgio lygis, dbA	Maksimalus garso slėgio lygis, dbA
Gyvenamųjų pastatų (namų) gyvenamosios patalpos, miegamieji kambariai	diena	45	55
	vakaras	40	50
	naktis	35	45
Gyvenamųjų pastatų (namų) aplinkoje, veikiamoje transporto sukeliamo triukšmo	diena	65	70
	vakaras	60	65
	naktis	55	60
Gyvenamųjų pastatų (namų) aplinkoje, išskyrus transporto sukeliamą triukšmą	diena	55	60
	vakaras	50	55
	naktis	45	50

Decentralizuoto vėdinimo įrenginio skleidžiamas triukšmo lygis negali viršyti maksimalaus leistino lygio 15 dB (prie mažiausio greičio) ir 35 dB (prie didžiausio greičio).

Remontuojamo pastato langai ne mažesnio nei 33 db triukšmo izoliavimo lygio.

Atnaujinant (modernizuojant) statinį, jame sudaromos tinkamos gyvenamosios sąlygos – užtikrinamas optimalus temperatūrinis ir drėgmės režimas, nuotekų šalinimas, patalpų šildymas ir vėdinimas. Atlikus pastato atnaujinimo darbus, rangovas privalo atlikti sandarumo bandymus.

Atnaujinimo (modernizavimo) metu naudojami statybos produktai neturi būti laidūs teršalams ir nuotekoms, kurios gali pasklisti aplinkoje ir turėti aplinkai neigiamą poveikį sukeliant grėsmę žmonių sveikatai, gyvūnams ir augalams bei ekosistemoms. Statybos produktai turi atitikti HN 105:2004 ir HN36:2009 reikalavimus.

Pagal higienos normos reikalavimus HN 24:2017 legioneliozių prevencijai Karšto vandens temperatūra vartotojų čiaupuose turi būti ne žemesnė kaip 50 °C (išmatavus temperatūrą po 1 min., kai buvo atsuktas čiaupas ir paleistas vanduo), sudarant technines prielaidas vandens tiekimo sistemoje vandens šildytuve karšto vandens temperatūrą padidinti, kad vartotojų čiaupuose ji būtų ne žemesnė kaip 65 °C.

Iš geriamojo vandens pagaminto naudojamo buityje karšto vandens (toliau – karštas vanduo) sauga ir kokybė turi buti užtikrinama iki vandens vartojimo vietų (toliau – vartotojų čiaupai). Gaminamas karštas vanduo ir tiekiamas karšto vandens vartotojams turi buti apsaugotas nuo antrinės mikrobinės taršos. 1 ml vandens mėginyje, paimtame iš bet kurios pastato karšto vandens grąžinimo vamzdyno vietos, neturi būti daugiau kaip 100 kolonijas sudarančių vienetų 37°C temperatūroje.

Statybos užbaigimo procedūros metu atlikti visuomenės sveikatą įtakojančių veiksnių tyrimus (triukšmo, karšto vandens temperatūros, mikroklimato, dirbtinio apšvietimo matavimus) projektuojamose patalpose/ aplinkoje, vadovaujantis statybos techniniu reglamentu STR 1.05.01:2017.

Pastato vidaus aplinkos garso klasė

Atnaujinamo (modernizuojamo) pastato vidaus aplinkos garso klasę numatoma išlaikyti esamą.

19. PROJEKTO SPRENDINIŲ ATITIKIMAS NORMATYVINIAMS DOKUMENTAMS

Projekto sprendiniai atitinka STR 2.01.01(1):2005 „Esminiai statinio reikalavimai. Mechaninis patvarumas ir stabilumas“ bei kitu Lietuvos Respublikoje galiojančiu norminiu dokumentu reikalavimus.

Nuo klimatologinių poveikių konstrukcijų apsauga numatoma:

1. Kritulių vandens surinkimo ir nuo stogo nuleidimo sistema (įlajos, lietvamzdžiai);
2. Konstrukcijų hidroizoliacija, stogų ir sienų dangos, apskardinimai, siūlių užsandarinimas;
3. Dažai ir specialus padengimai: plieninių konstrukcijų dažymas korozijai atspariais dažais. Plieninių konstrukcijų atmosferos koroziškumo kategorija vidaus sąlygomis C1(labai žema), stogo konstrukcijose C2 (žema), lauko sąlygose C3 (vidutinė) LST EN ISO 12944:2000;
4. Gelžbetoninių konstrukcijų armatūros apsauginiai sluoksniai ir betono klasė, atitinkanti eksploatavimo aplinkos klases vidaus sąlygomis XC1, lauko sąlygomis XF3 pagal STR 2.05.05:2005 „Betoninių ir gelžbetoninių konstrukcijų projektavimas“.

20. DUOMENYS APIE PLANUOJAMĄ ŪKINĘ VEIKLĄ, NUMATOMUS NAUDOTI GAMTOS IŠTEKLIUS IR GALIMĄ TARŠĄ

Planuojama ūkinė veikla

Projektuojamame pastate ūkinė veikla nenumatoma, jokios taršos išskyrus buitines atliekas, nebus.

Oro tarša nebus viršijama.

Numatomi naudoti gamtos ištekliai

Gamtos išteklių naudoti nenumatoma.

Galima tarša

Statinio ekplotaciniu laikotarpiu galimos taršos aplinkos komponentams - vandeniui, orui, nebus. Cheminių medžiagų (teršalų), nejonizuojančiosios spinduliuotės, infragarso ir žemo dažnio garsų, žmogaus kūną veikiančių vibracijos lygių, mikroklimato, apšvietos ir kitų neigiamą poveikį gyvenamajai ir visuomeninei aplinkai keliančius veiksnių nebus.

21. GAISRINĖS SAUGOS REIKALAVIMAI

Reikalavimai darbų apimčiai.

Darbų apimtis:

- Ventiliacijos sistemų išvalymas;
- Stogo remontas, naujos dangos įrengimas;
- Fasado sienų šiltinimas, įskaitant konstrukcijų defektų pašalinimą;
- Langų keitimas į mažesnio šilumos pralaidumo langus;
- Lauko durų keitimas į mažesnio šilumos pralaidumo duris;

Vadovaujantis PAGD išaiškinimu projektavimo taisyklių aktualūs reikalavimai taikomi tik toms konstrukcijoms, kurias modernizavimo metu numatyta atnaujinti. Kadangi statinio projekte numatyta atnaujinti aukščiau išvardytas sistemas gaisrinės saugos projektavimo taisyklių aktualūs reikalavimai taikomi tik modernizuojamoms konstrukcijoms ir sistemos.

Modernizuojamo statinio ugniai atsparumo laipsnis – I.

Statinio projektiniai sprendiniai, parinkti statybos produktai ir kt. optimaliai užtikrina esminio gaisrinės saugos reikalavimo įgyvendinimą ir **nepablogina esamos priešgaisrinės situacijos.**

Statinys projektuojamas ir privalo būti modernizuotas iš tokių statybos produktų, kurių savybės per ekonomiškai pagrįstą statinio naudojimo trukmę užtikrintų esminius statinio reikalavimus.

Teritorijos vertinimas.

Objektas yra nepriskiriamas prie ypatingos svarbos objektų, kuriuose gali būti saugomos ypač kenksmingos ar kitaip pavojingos medžiagos viršijant leistinus ribinius kiekius. Gaisro ar sprogimo požiūriu pavojingi technologiniai procesai pastate nevykdomi, todėl kilęs incidentas gali būti pavojingas lokaliai, gretimų teritorijų apsaugai nepadarant esminių nuostolių. Incidento likvidavimui pakanka priešgaisrinės gelbėjimo tarnybos pajėgų.

Vykdant daugiabučio pastato modernizavimo darbus esami gaisrinių automobilių privažiavimo keliai liks nepakitę.

Gaisrinių automobilių privažiavimo keliai bei aikštelės privalo būti visada laisvos. Gaisrinės mašinos patekimas į daugiabučio kiemą yra ne siauresniais kaip 3,5 m pločio. Ties pastatu yra apsisukimo aikštelė. Esamas aikštelės plotis po modernizavimo darbų liks nepakitęs.

Pastato funkcinė paskirtis, atsparumas ugniai, gaisro apkrova.

Atnaujinamas (modernizuojamas) gyvenamasis pastatas. Pastato paskirtis gyvenamoji. Pastato funkcinė grupė: daugiabutis priskiriamas **P 1.3** funkcinei grupei.

Projektuojamo statinio aukštis nuo gaisrinių mašinų privažiavimo paviršiaus iki pastato aukščiausio aukšto grindų altitudės - **12,40 m**.

Gyvenamosios paskirties pastatai pagal gaisro ir sprogimo pavojų neklasifikuojami.

Reikalavimai pastato statybinių konstrukcijų atsparumui ugniai bei statinio konstrukcijų gaisrinio pavojingumo klasėms, priklausomai nuo statybos produktų degumo klasių, iš kurių tos konstrukcijos pagamintos, pateikiami 1 lentelėje.

1 lentelė:

Statinio atsparumo ugniai laipsnis	Gaisro apkrovos kategorija	Statinio, statinio gaisrinio skyriaus konstrukcijų elementų (turinčių ugnies atskyrimo ir (arba) apsaugos funkcijas) atsparumas ugniai ne mažesnis kaip (min.)						
		gaisrinių skyrių atskyrimo sienos ir perdangos	laikančiosios konstrukcijos	lauko siena	aukštų, pastogės patalpų, rūsio perdangos	stogai	laiptinės	
							vidinės sienos	laiptatakiai ir aikštelės, laiptus laikančiosios dalys
I	1	Nera	R 120 (1 pastaba)	EI 30 (o↔i)	REI 90 (1 pastaba)	RE 30	REI 120 (1 pastaba)	R 60

Pastabos:

1. Konstrukcijoms įrengti naudojami ne žemesnės kaip A2–s3, d2 degumo klasės statybos produktai.

4. Stogą laikančiosioms konstrukcijoms įrengti naudojami ne žemesnės kaip B–s3, d2 degumo klasės statybos produktai arba B–s3, d2 degumo klasę atitinkančios konstrukcinės sistemos, kurioms įrengti naudojami ne žemesnės kaip D-s2, d0 degumo klasės statybos produktai.

Saugus atstumas tarp statinių.

Mažiausi priešgaisriniai atstumai nuo statinio iki kitų pastatų, priklausomai nuo ugniai atsparumo laipsnio pateikiami 4 lentelėje:

4 lentelė:

Projektuojamo pastato atsparumas ugniai	Atstumas, m, iki statinio, kurio ugniai atsparumo laipsnis yra		
	I	II	III

I	6	8	10

Šiame pastato modernizavimo etape pastato gabaritai išdėstymas sklype ir priešgaisriniai atstumai tarp pastatų ne mažinami išlaikomi esami.

Lauko gaisrinis vandentiekis

Reikalingas vandens debitas gaisrų gesinimui iš išorės, kai pastato aukštis F (m) 6 < F < 18 ir tūris 1 ≤ V < 5 - 15 l/s.

Įgyvendinant modernizuojamo daugiabučio projektą esami lauko gaisrinio vandentiekio sprendiniai nėra keičiami ir nesprendžiami. Dėl atliekamų darbų didesnis vandens kiekis gaisro gesinimui nebus reikalingas.

22. STATYBOS ATLIEKŲ TVARKYMAS

Atliekų susidarymo apskaita vykdoma elektroniniu būdu naudojantis GPAIS, pildant atliekų susidarymo apskaitos žurnalą.

Statybvietėje turi būti išrūšiuotos ir atskirai laikinai laikomos susidarančios:

- komunalinės atliekos − maisto likučiai, tekstilės gaminiai, kitos buitinės ir kitokios atliekos, kurios savo pobūdžiu ar sudėtimi yra panašios į buitines atliekas;
- inertinės atliekos − betonas, plytos, keramika ir kitos atliekos, kuriose nevyksta jokie pastebimi fizikiniai, cheminiai ar biologiniai pokyčiai;
- perdirbti ir pakartotinai naudoti tinkamos atliekos, antrinės žaliavos − pakuotės, popierius, stiklas, plastikas ir kitos tiesiogiai perdirbti tinkamos atliekos ir (ar) perdirbti ar pakartotinai naudoti tinkamos iš atliekų gautos medžiagos;
- pavojingosios atliekos − tirpikliai, dažai, klijai, dervos, jų pakuotės ir kitos kenksmingos, degios, sprogstamosios, ėsdinančios, toksiškos, sukeliančios koroziją ar turinčios kitų savybių, galinčių neigiamai įtakoti aplinką ir žmonių sveikatą;
- netinkamos perdirbti atliekos (izoliacinės medžiagos, akmens vata ir kt.).

Statybos laikotarpiu pavojingas atliekas reikia tvarkyti pagal atliekų tvarkymo įstatymą ir taisykles:

- pavojingų atliekų, jų susidarymo, surinkimo, rūšiavimo, saugojimo, vežimo, naudojimo, šalinimo metu negalima maišyti su kitomis atliekomis ar medžiagomis;
- saugomos arba vežamos pavojingos atliekos turi būti supakuotos ir paženklintos;
- atliekų turėtojas gali perduoti pavojingas atliekas vežti tik tokiam vežėjui, kuris turi licenziją pavojingoms atliekoms vežti.

Nepavojingos statybinės atliekos gali būti laikinai laikomos statybvietėje ne ilgiau kaip vienerius metus nuo jų susidarymo dienos, tačiau ne ilgiau kaip iki statybos darbų pabaigos. Pavojingos statybinės atliekos turi būti laikinai laikomos pagal Atliekų tvarkymo taisyklėse nustatytus reikalavimus ne ilgiau kaip 6 mėnesius nuo jų susidarymo, tačiau ne ilgiau kaip iki statybos darbų pabaigos taip, kad nekeltų pavojaus aplinkai ir žmonių sveikatai.

Susidariusios atliekos atliekų tvarkytojui pagal sudarytą rašytinės formos sutartį dėl atliekų naudojimo ir (ar) šalinimo perduodamos Atliekų tvarkymo taisyklėse nustatyta tvarka, GPAIS užpildant atliekų vežimo lydraštį. Atliekų tvarkytojui perduotas atliekų kiekis atliekų susidarymo apskaitos žurnale apskaitomas automatiškai, atliekų tvarkymo taisyklėse nustatyta tvarka įvykdžius atliekų perdavimo procedūrą.

Statybinių atliekų panaudojimas statybvietėje nenumatomas.

TECHNINĖ UŽDUOTIS (RANGA SU PROJEKTAVIMU)

Eil. Nr.	Pavadinimas	Reikalavimai
	I. Bendra informacija apie pirkimo objektą	
1.	**Statytojas ir/ar (Užsakovas):**	Statytojas: : UAB „Mano Būstas Neris“ Projekto administratorius: VšĮ „Atnaujinkime miestą“
2.	**Pirkimo objektas:**	Daugiabučių namų atnaujinimo (modernizavimo) rangos darbai su projektavimo paslaugomis (įskaitant projekto vykdymo priežiūrą).
3.	**Projekto pavadinimas** *(vadovaujantis STR 1.04.04:2017 „ Statinio projektavimas, projekto ekspertizė"):*	Daugiabučio gyvenamojo namo, Bistryčios g. 28A, Vilniuje, atnaujinimo (modernizavimo) projektiniai pasiūlymai Daugiabučio gyvenamojo namo, Bistryčios g. 28A, Vilniuje, atnaujinimo (modernizavimo) techninis darbo projektas
4.	**Statinio adresas:**	Bistryčios g. 28A, Vilnius
5.	**Statinio klasifikavimas** *(vadovaujantis STR 1.01.03:2017 „Statinių klasifikavimas” IV skyrius):*	Daugiabutis namas (6.3.)
6.	**Investicinis planas**	Pasirinktas Investicinio plano **2** variantas.
7.	**Statinio (-ių) ar statinių grupės paskirtis ir bendrieji (techniniai ir paskirties) rodikliai:**	Informacija apie statinį – daugiabutį namą, kuriam rengiamas Projektas: daugiabučio namo unikalus Nr. 1098-0001-1016; aukštų skaičius – 4; butų skaičius – 8; kitos paskirties patalpų skaičius – nėra ; pastato naudingasis plotas – 637,33m², pastato bendras plotas – 803,58 m², pastato šildomas plotas pagal pastatų energinio naudingumo sertifikavimo (sertifikato) duomenis – 701,85 m², užstatymo plotas – 265 m², priskirto žemės sklypo plotas – nėra m², nekilnojamasis daiktas <u>yra</u> nekilnojamųjų kultūros vertybių teritorijoje (apsaugos zonoje)- Vilniaus senamiesčio vizualinės apsaugos pozonis nekilnojamasis daiktas <u>nėra</u> įtrauktas į nekilnojamųjų kultūros vertybių registrą.
8.	**Statinio statybos rūšis:**	Statinio paprastasis/ kapitalinis remontas* *Statinio statybos rūšį nustato projektuotojas projekto rengimo metu.
9.	**Statinio kategorija** *(vadovaujantis STR 1.01.03:2017 „Statinių*	Neypatingasis

Eil. Nr.	Pavadinimas	Reikalavimai
	klasifikavimas" V skyrius):	
10.	**Projekto rengimo etapai** *(vadovaujantis STR 1.04.04:2017 „Statinio projektavimas, projekto ekspertizė"):*	I. Projektiniai pasiūlymai II. Techninis darbo projektas (toliau – Projektas)
11.	**Projektavimo pradžia** *(vadovaujantis STR 1.04.04:2017 „Statinio projektavimas, projekto ekspertizė"):*	Pirkimo sutarties įsigaliojimo diena.
12.	**Projektavimo pabaiga:**	Pažyma iš prisijungimo sąlygas išdavusių subjektų dėl techninio darbo projekto.
13.	**Užsakovo Projektuotojui pateikiami dokumentai:**	Projektavimo Techninė užduotis; Statinio kadastrinių matavimų ir teisinės registracijos Nekilnojamojo turto registre dokumentai; Pastato energinio naudingumo sertifikatas iki namo atnaujinimo (modernizavimo) priemonių įgyvendinimo; Investicijų planas; Specialieji architektūriniai reikalavimai; Medžių apsaugojimo statybvietėje atmintinė; Pastato 3D skanavimo ataskaitos forma.
	II. Perkamų paslaugų apimtis ir trukmė	
14.	**Projektuotojo atsakomybe, pajėgomis ir lėšomis atliekami (gaunami) Projekto rengimo dokumentai:**	Projektuotojas: - atlieka statinio apžiūrą vietoje, patikrina jo atitiktį Užsakovo pateiktai statinio kadastrinių matavimų bylai. Skaitmenizuoja projektuojamo statinio inventorinius/kadastrinius brėžinius ir pateikia tai Užsakovui. Esant neatitikimams tarp esamos situacijos ir kadastrinių matavimų bylos, parengia naują statinio kadastrinių matavimų bylą ir atlieka kitus būtinus veiksmus. - atlieka visus reikalingus Projektui parengti pastato apmatavimus ir (arba) 3D skanavimą. Užsakovui pateikia matavimų ataskaitą pagal pateiktą formą. - organizuoja esamo pastato (jo dalies) ekspertizę remiantis STR 1.03.01:2016 „Statybiniai tyrimai. Statinio avarija" pagal Projekto konstrukcijų dalies vadovo suformuotą užduotį. Projekte turi būti atlikti skaičiavimai pagrindžiantys pastato laikančiųjų konstrukcijų atitikimą STR 2.01.01(1):2005 „Esminis statinio reikalavimas. Mechaninis atsparumas ir pastovumas" ir, esant poreikiui, turi būti suprojektuoti esamų konstrukcijų stiprinimo darbai, atsižvelgiant į Projektavimo užduotyje numatytus

Eil. Nr.	Pavadinimas	Reikalavimai
		pastato atnaujinimo darbus. - esant poreikiui organizuoja inžinerinius geologinius ir geotechninius tyrimus STR 1.04.02:2011 „Inžineriniai geologiniai ir geotechniniai tyrimai“ nustatyta tvarka. IGG tyrimų ataskaita pridedama statinio projekto bendrojoje dalyje. - savo lėšomis gauna aktualią topografinę medžiagą, reikalingą Projektui parengti (ne senesnė nei vieneri metai). Projektavimo eigoje, esant poreikiui, ją papildo. Topografinėje nuotraukoje būtina nurodyti taškų visas tris koordinates (x, y, z). - organizuoja valstybinės žemės patikėtinio sutikimo projektuoti ir statyti komunikacijas, inžinerinius tinklus ir kitus statinius valstybinėje žemėje ir/ar šalia sklypo ribos gavimą (jei tokie būtų reikalingi). Valstybinės žemės patikėtinio sutikimas privalo būti gautas iki prašymo išduoti statybą leidžiantį dokumentą (toliau – SLD) pateikimo dienos. - iki pateikiant prašymą išduoti SLD, gauna suinteresuotų subjektų rašytinius pritarimus statinio projektui statybos techninio reglamento STR 1.05.01:2017 „Statybą leidžiantys dokumentai. Statybos užbaigimas. Nebaigto statinio registravimas ir perleidimas. Statybos sustabdymas. Savavališkos statybos padarinių šalinimas. Statybos pagal neteisėtai išduotą statybą leidžiantį dokumentą padarinių šalinimas“ (toliau - STR 1.05.01:2017) 6 priede nustatytais atvejais. - gauna rašytinius besiribojančių žemės sklypų (teritorijų) savininkų ar valdytojų sutikimus (susitarimus) STR 1.05.01:2017 7 priede nustatytais atvejais. - atlieka visuomenės informavimą apie numatomą statinių (jų dalių) projektavimą STR 1.04.04:2017 „Statinio projektavimas, projekto ekspertizė“ VIII skyriuje nurodyta tvarka, jei visuomenės informavimas yra privalomas nustatyta tvarka (kai ji privaloma teisės aktų nustatyta tvarka) - atlieka esamų želdinių vertinimą sklype. Saugotinų želdinių būklė vertinama remiantis LR AM įsakymu D1-5 patvirtintomis taisyklėmis „Dėl Želdynų ir želdinių inventorizavimo ir apskaitos taisyklių“ 2, 2008 m. kovo 12 d. LR Vyriausybės nutarimu Nr. 206 „Kriterijų, pagal kuriuos medžiai ir krūmai, augantys ne miškų ūkio paskirties žemėje, priskiriami saugotiniems, sąrašas“. Vadovautis 2023 m. birželio 28 d. Vilniaus miesto savivaldybės tarybos 2023-06-07 sprendimo Nr. 1-27 „Dėl želdinių paskelbimo saugotinais ir atkuriamosios vertės įkainių saugotinais paskelbtiems želdiniams nustatymo“ pakeitimu. - pateikti statinių išdėstymo plano erdvinius duomenis DWG formatu. - grafiškai atvaizduoja šalinamus medžius bei nurodo jų šalinimo priežastį.

Eil. Nr.	Pavadinimas	Reikalavimai
		Visais želdinių šalinimo atvejais yra būtinas darbų suderinimas su Vilniaus miesto savivaldybės administracijos Miesto tvarkymo ir aplinkos apsaugos skyriaus Aplinkos apsaugos ir želdinių tvarkymo poskyriu. Visų kitų reikalingų sutikimų, suderinimų ar pritarimų gavimas, jei tokių būtų, įskaitant bet neapsiribojant dokumentų ir informacijos pateikimu susijusių su prisijungimo sąlygose ir specialiuosiuose reikalavimuose apibrėžtais reikalavimais, derinimo metu derinimo institucijų iškeltais ar įstatyminiuose ir normatyviniuose dokumentuose nustatytais reikalavimais atlikimas (jeigu tai priklauso Projektuotojui atlikti pagal galiojančius Lietuvos Respublikos įstatymus ir normatyvinius dokumentus ar pagal galiojančius įstatyminius ir normatyvinius dokumentus Užsakovas gali juos pavesti atlikti Projektuotojui).
15.	**Perkamų paslaugų apimtis:**	Vadovaudamasis investicijų plane numatytomis priemonėmis ir galiojančiais įstatymais bei kitais teisės aktais projektuotojas rengia techninio darbo projekto dalis: 1. Bendroji dalis; 2. Architektūrinė dalis; 3. Konstrukcinė dalis; 4. Sklypo sutvarkymo dalis; 5. Vandentiekio ir nuotekų šalinimo dalis; 6. Šildymo, vėdinimo ir oro kondicionavimo dalis; 7. Dujotekio dalis; 8. Elektrotechninė dalis; 9. Gaisrinės saugos dalis; 10. Šilumos gamybos dalis; 11. Procesų valdymo ir automatizacijos dalis; 12. Pasirengimo statybai ir statybos darbų organizavimo dalis; Projektuotojas privalo parengti ir kitas projekto dalis, suderintas su Užsakovu, jeigu jos būtinos Investicijų plane numatytų priemonių įgyvendinimui atsižvelgiant į konkretaus objekto specifiką. Projektuotojas parengia atnaujinamo (modernizuojamo) pastato preliminarų energinio naudingumo sertifikatą.
16.	**Kitos Projektuotojui deleguojamos, Projektuotojo užsakomos, suderinamos, ir Projektuotojo apmokamos ir bei atliekamos paslaugos:**	Užsakovui pareikalavimus, ne vėliau kaip per 5 d.d. Projektuotojas pateikia atliktų projektavimo darbų ataskaitą ir sprendinius. Užsakovui pareikalavus, Projektuotojas turės pateikti Projekto sprendinių išaiškinimus, patikslinimus bei kitą Projekto įgyvendinimui reikalingą informaciją raštu. Projekto (-ų) sprendiniai turi būti ekonomiškai pagrįsti ir racionalūs, Užsakovui pareikalavus, Projektuotojas turės raštu pateikti projektinių sprendinių parinkimo motyvus ir jų ekonominį pagrindimą, atliktą palyginus skirtingų sprendinių skaičiuojamąją kainą, galimus

Eil. Nr.	Pavadinimas	Reikalavimai
		eksploatavimo kaštus, tvarų išteklių naudojimą ir kt. Projektuotojas turės pristatyti parengtus Projektinius pasiūlymus ir Projektą daugiabučio namo gyventojams, butų ir kitų patalpų savininkams Užsakovo nurodytu būdu (dalyvaujant susirinkime arba nuotolinėmis ryšio priemonėmis) ir priemonėmis (stendas su vizualizacija, pristatymo skaidres ir/arba kt.). Patvirtintų Projektinių pasiūlymų ir Projekto patalpinimas į Lietuvos Respublikos statybos leidimų ir statybos valstybinės priežiūros informacinę sistemą „Infostatyba“. Projektuotojas privalo pataisyti Projektinius pasiūlymus ir Projektą pagal derinančių institucijų pastabas be papildomo apmokėjimo. Apie gautas pastabas nedelsiant informuoti Užsakovą. Projektuotojas privalo teikti visą informaciją apie Projektinių pasiūlymų ir Projekto derinimo eigą Užsakovui. Statybą leidžiančių dokumentų gavimas (Statytojo vardu). **Prisijungimo prie inžinerinių tinklų ar susisiekimo komunikacijų sąlygų gavimas <u>prieš pradedant projektavimo darbus</u> (Statytojo vardu).** Projektiniai pasiūlymai ir Projektas privalo būti pateikti nuasmeninti teisės aktų nustatyta tvarka. Prieš pasirašant perdavimo – priėmimo aktą už suteiktas paslaugas Projektuotojas turi pateikti suteiktų paslaugų (topografinių tyrimų; Projektinių pasiūlymų, Projekto) redaguojamus failus (DOCX, DWG, IFC ir kitus). Pateikti 3D vizualizacijos brėžinius ir suderinus su Vilniaus planu, kurie talpinami VMSA sistemoje. Projektuotojas privalo parengti Projektinius pasiūlymus ir Projektą taip, kad nebūtų prieštaravimų ir neatitikimų skirtingose dalyse bei projektiniuose sprendiniuose. Tuo atveju, jei tokie neatitikimai bus nustatyti vykdant viešąjį rangos darbų pirkimo konkursą arba statybos metu, Projektuotojas privalo nedelsiant koreguoti dokumentaciją taip, kad nebūtų pažeisti teisėti Statytojo (Užsakovo) interesai, be papildomo apmokėjimo. Projektinės dokumentacijos klaidų, prieštaravimų, neatitikimų normatyviniams dokumentams, Projektinių pasiūlymų ir Projekto sprendinių, jų sudedamųjų dalių tarpusavio nesuderinamumo ir/ar prieštaravimų, blogų sprendinių neatlygintinas taisymas viso sutarties galiojimo metu ne vėliau kaip per 5 (penkias) darbo dienas nuo pranešimo apie nustatytus neatitikimus pateikimo. Projektuotojas atsako už Projektą ir jo sprendinių sukeltus neigiamus padarinius net ir tuo atveju, jeigu Užsakovas priėmė Projektinius

Eil. Nr.	Pavadinimas	Reikalavimai
		pasiūlymus ir Projektą ir pritarė projektiniams sprendiniams. Projektuotojas privalo Projektinius pasiūlymus ir Projektą tikslinti/taisyti jų klaidas ir neatitikimus iki statybos darbų pradžios ir statybos rangos metu, įskaitant visus reikalingus Projekto sprendinius pagrindžiančius skaičiavimus (energetinio naudingumo klasės, konstrukcijų, inžinerinių sistemų ir kitų sudedamųjų Projekto dalių sprendinius pagrindžiantys skaičiavimai). Užsakovui pareikalavus Projektuotojas privalo pateikti konkrečius skaičiavimus, kurių rezultatai yra Projekto sudedamųjų dalių aiškinamuosiuose raštuose arba brėžiniuose. Darbai atliekami Projektuotojo lėšomis, net ir tuo atveju, jeigu Užsakovas priėmė Projektą ir pritarė projektiniams sprendiniams. Visi kiti darbai, tyrimai ir vertinimai, kurie gali būti pagrįstai laikomi būtinais statinio, inžinerinių sistemų, inžinerinių tinklų projektinių sprendinių, Projekto parengimui, statybą leidžiančių dokumentų gavimui turi būti atlikti nepriklausomai nuo to ar jie apibūdinami šiame dokumente, ar ne Projektuotojo lėšomis net ir tuo atveju, jeigu Užsakovas priėmė Projektą ir pritarė projektiniams sprendiniams.
17.	**Projektavimo paslaugų trukmė darbo dienomis:**	Detalus projektavimo paslaugų teikimo grafikas pateikiamas derinti Užsakovui ne vėliau kaip per 5 (penkias) darbo dienas nuo sutarties įsigaliojimo dienos. Kartu su projektavimo paslaugų teikimo grafiku Projektuotojas pateikia visų Projektinių pasiūlymų ir Projekto rengime dalyvaujančių projektuotojų sąrašą (kai specialistai neatitinka sutartyje išviešintų), jų kontaktinę informaciją. - Projektuotojas privalo ne vėliau kaip per 5 (penkias) darbo dienas nuo Užsakovo pritarimo ir/arba tvirtinimo gavimo dienos pateikti IS „Infostatyba“ dokumentus statybą leidžiančiam dokumentui gauti. - Projektuotojas privalo ne vėliau kaip per 10 (dešimt) darbo dienų nuo Projekto pristatymo butų ir kitų patalpų savininkams dienos pateikti Projektą Užsakovui arba Užsakovo nurodytam Projekto ekspertizę atliksiančiam asmeniui bendrajai ir specialiajai (jei tokia būtų būtina) projekto ekspertizei atlikti. - Projektuotojas privalo ne vėliau kaip per 5 (penkias) darbo dienas nuo teigiamo Projekto ekspertizės akto gavimo dienos pateikti IS „Infostatyba“ dokumentus specialiąsias sąlygas išdavusių subjektų pažymai dėl techninio darbo projekto gavimui.
	III. Reikalavimai projektavimo paslaugoms	
18.	**Reikalavimai projektavimo paslaugoms:**	Projektiniai pasiūlymai ir Projektas rengiamas, vadovaujantis Statybos įstatymu ir kitais privalomaisiais teisės aktais, prisijungimo sąlygomis bei Technine užduotimi. Projektiniai pasiūlymai ir Projektas turi būti rengiamas naudojant

Eil. Nr.	Pavadinimas	Reikalavimai
		licencijuotą projektavimo programinę įrangą. Projekte turi būti pateikta pakankamai ir pakankamo detalumo junginių (mazgų), naudojant ne tipinius, o konkrečiam objektui pritaikytus mazgus. Junginių (mazgų) detalumas turi būti pakankamas statybos rangos darbams atlikti. Tuo atveju, kai Projekto sprendinius detalizuoja gamintojo pateikiami darbo brėžiniai, darbo brėžinius privaloma suderinti su Užsakovu ir Techninės priežiūros vadovu. Privaloma pasiekti energinio naudingumo klasę ir skaičiuojamosios šiluminės energijos sąnaudų sumažinimą. Projektuotojas parengia kelis skirtingus fasado apdailos sprendinius (medžiagų ir spalvinės gamos) pagal Techninę užduotį, atsižvelgiant į Vilniaus miesto daugiabučių namų renovacijos gido gaires. Sprendiniai turi būti suderinti su Užsakovu raštiškai. Užsakovui derinti teikiamuose sprendiniuose turi būti pateikti: 1. pastato fasadai ir fasado elementai, nurodant jų medžiagiškumą ir RAL kodą; 2. pastato, ar jo dalies charakteringų pjūvių schemos (pvz. balkonų, jų konstrukcinių elementų: stogelių, įstiklinimų atitvarų, apsaugos nuo paukščių, stogelių virš įėjimo ir kt.) 3. vizualizacija 3D formatu ir vizualizacija su gretima urbanistine aplinka 3D formatu). Statybinės medžiagos turi būti parenkamos vadovaujantis Lietuvos Respublikos aplinkos ministro 2011 m. birželio 28 d. įsakymu Nr. D1-508 patvirtintu „Dėl produktų, kurių viešiesiems pirkimams taikytini aplinkos apsaugos kriterijai, sąrašų, aplinkos apsaugos kriterijų ir aplinkos apsaugos kriterijų, kuriuos perkančiosios organizacijos turi taikyti pirkdamos prekes, paslaugas ar darbus, taikymo tvarkos aprašo patvirtinimo“.
19.	**Planuojama pasiekti energinio naudingumo klasė**	Planuojama **A** energinio naudingumo klasė
20.	**Ženklinimas:**	Parengtuose Projekto dokumentuose turi būti užtikrintas ES struktūrinės paramos ženklinimas bei numatytas reikalavimas statybos Rangovui prie statybos sklypo (statybvietės) įrengti stendą su informacija apie statomą statinį, užtikrinantį informavimą apie ES paramą, įgyvendinant projektą, ir ES struktūrinės paramos ženklinimą.
21.	**Reikalavimai projekto rengimo dokumentų kalbai (-oms):**	Projektas ir visa su projektu susijusi dokumentacija Lietuvos Respublikoje rengiamas valstybine kalba.
22.	**Nurodymai statinio projekto dokumentų komplektavimui,**	Projektas komplektuojamas ir įforminamas *LST 1516:2015* nustatyta tvarka.

Eil. Nr.	Pavadinimas	Reikalavimai
	įforminimui ir pateikimui:	Kartu su SLD Projektuotojas Užsakovui pateikia galutinę, pagal IS „Infostatyba“ projektinę dokumentaciją: 2 (egzempliorius) parengto Projekto popierinius egzempliorius; 1 (vieną) kompiuterinę laikmeną (USB laikmenoje) pilnos apimties (visų pasirašytų sudedamųjų dalių dokumentų); 1 (vieną) kompiuterinės laikmenos nuasmenintą versiją pilnos apimties (visų pasirašytų sudedamųjų dalių dokumentų) Projektą; Atskiru tomu ar atskira byla komplektuojamos visos projekto dalys. Pagrindiniai normatyviniai dokumentai ir kitos sąlygos, kuriomis vadovaujantis turės būti atliekami darbai, turi būti nurodyti parengtoje projektinėje dokumentacijoje ir techninėse specifikacijose. Projektuotojas privalo užtikrinti ir Užsakovui pareikalavus, pateikti dokumentus, užtikrinančius jog Projekto sudedamųjų dalių techninėms specifikacijoms atitinkančius statybos produktus, medžiagas, įrenginius, gaminius ir kt. gali tiekti ne mažiau kaip trys gamintojai. Visos projekte nurodytos medžiagos, statybos produktai, įrenginiai ir gaminiai turi būti reikiama tvarka įteisinti ES ir/ar Lietuvoje. Darbų kiekių žiniaraščiai turi būti sudaromi pagal projektavimo užduoties reikalavimus. Projekto brėžiniuose, darbų kiekių žiniaraščiuose darbus grupuoti pagal projekto sudedamąsias dalis ir atskirų darbų grupes (darbų grupių skirstymas turi būti suderintas tarp projektų dalių). Užsakovui turi būti perduotos parengtos Projekto darbinės failų versijos su neapribota galimybe juos redaguoti: Projekto sudedamųjų dalių projektinių sprendinių brėžiniai – vektorine ir trimate grafika (*.dwg, *.xls, arba kt. analogiškais formatais), tekstinės dalys (*.pdf ir *.docx arba kt. analogiškais formatais). Užsakovui turi būti perduota: Projektuotojo civilinės atsakomybės draudimas, statybą leidžiantis dokumentas, Projektą rengusių specialistų kvalifikaciniai dokumentai, Projekto vadovo paskyrimo dokumentai, Pažyma iš prisijungimo sąlygas išdavusių subjektų dėl Projekto atitikties reikalavimams. Šie dokumentai turi būti pateikti *adoc ir *pdf formatais laikantis asmens duomenų apsaugą reglamentuojančių teisės aktų reikalavimų.
23.	**Ekspertizės atlikimas** *(vadovaujantis* STR 1.04.04:2017 *„Statinio projekto ekspertizė ir statinio ekspertizė”):*	Projekto Ekspertizė yra privaloma. Statinio projekto ekspertizę organizuoja Užsakovas. Projektuotojas privalo pataisyti Projektą pagal privalomąsias Ekspertizės pastabas per sutartyje numatytą terminą, neatlygintinai.

Eil. Nr.	Pavadinimas	Reikalavimai
		Gavus teigiamą Projekto ekspertizės aktą su išvada, kad Projektą galima tvirtinti, Projektuotojas teikia Užsakovui tvirtinti. Viso sutarties galiojimo metu (iki statinio statybos užbaigimo dokumento surašymo datos) Užsakovui užsakius pakartotinę Projekto ekspertizę (bendrąją, dalinę, specialiąją), Projektuotojas privalo pataisyti Projektą pagal tikrinančių asmenų pastabas be papildomo apmokėjimo, net ir tuo atveju, jeigu Užsakovas priėmė Projektą ir pritarė projektiniams sprendiniams.
24.	**Projekto vykdymo priežiūra:**	Projektuotojas įsipareigoja visą daugiabučio namo atnaujinimo (modernizavimo) darbų vykdymo laikotarpį, nuo statybos pradžios iki statybos užbaigimo įforminimo teisės aktų nustatyta tvarka, organizuoti ir užtikrinti tinkamą statinio projekto vykdymo priežiūros atlikimą, numatytą šioje užduotyje bei galiojančiuose teisės aktuose. Už visas išlaidas, susijusias su projekto vykdymo priežiūros veiklomis, atsakingas Projektuotojas. Statinio projekto vykdymo priežiūra turi būti vykdoma vadovaujantis *STR 1.06.01:2016 „Statybos darbai. Statinio statybos priežiūra“ VI skyriumi “Statinio projekto vykdymo priežiūros tvarkos aprašas”*, kitais teisės aktais. Privaloma visų statinio Projekto sudedamųjų dalių sprendinių vykdymo priežiūra, kurią vykdo Projektuotojas. Iki statinio statybos pradžios Projektuotojas Užsakovui pateikia statinio projekto vykdymo priežiūros vadovą. Užsakovui suderinti teikiami šie duomenys: vardas, pavardė, pareigos, dokumentų, suteikiančių teisę eiti atitinkamas pareigas, išdavimo, galiojimo datos ir numeriai, kontaktinė informacija – telefonai, elektroniniai paštai), įsakymas dėl paskyrimo. Projektuotojo paskirtų (pasamdytų) statinio projekto vykdymo priežiūros vadovo ir statinio projekto vykdymo priežiūros dalies vadovo pareigos ir teisės apibrėžtos *STR 1.06.01:2016 VI skyriaus ketvirtajame skirsnyje*. Statinio projekto vykdymo priežiūros vadovas ir statinio projekto vykdymo priežiūros dalies vadovas atsako už pareigų vykdymą ir teisių naudojimą ar nepasinaudojimą jomis įstatymų nustatyta tvarka. Projektuotojas privalo vykdyti Užsakovo pateiktus nurodymus, jei jie neprieštarauja galiojantiems Lietuvos Respublikos teisės aktams. Projektuotojas visu statinio projekto vykdymo priežiūros laikotarpiu privalo lankytis statomame statinyje (statybvietėje) Užsakovo nurodytu laiku ir periodiškumu, kuris užtikrintų tinkamą statinio projekto vykdymo priežiūros atlikimą, tačiau ne rečiau kaip kartą per mėnesį, o, esant pagrįstam Užsakovo nurodymui, ir dažniau. Lankymosi statybvietėje ir projekto vykdymo priežiūros rezultatai privalo būti fiksuojami Statybos žurnale.

Eil. Nr.	Pavadinimas	Reikalavimai
		Projektuotojas privalo organizuoti ir neatlygintinai atlikti pastebėtų statinio Projekto sprendinių klaidų taisymą. Pateikti pakoreguotus Projekto sprendinius ne vėliau kaip per 3 (tris) darbo dienas nuo jų paaiškėjimo. Statinio projekto vykdymo priežiūros metu atliekami statinio Projektų sprendinių keitimai atliekami teisės aktų nustatyta tvarka ir turi būti įregistruojami Statybos darbų žurnale. Užsakovui nurodžius Projektuotojas privalės pildyti elektroninį statybos žurnalą. Visais atvejais tokie pakeitimai turi būti suderinti su Užsakovu raštu. Visu statinio projekto vykdymo priežiūros laikotarpiu Projektuotojas privalo: - Teikti patarimus (įskaitant ir privalomus nurodymus) ir bet kokius paaiškinimus statybos rangovams (subrangovams). - Teikti rekomendacijas ir imtis visų būtinų veiksmų, užtikrinant statinio statybos ir apdailos darbų kokybę ir atitiktį projektui; - Imtis visų būtinų veiksmų siekiant ištaisyti statinio statybos ir apdailos darbų klaidas; - Esant Užsakovo prašymui, Projektuotojas privalo dalyvauti visuose gamybiniuose, koordinaciniuose, darbiniuose ir kt. susirinkimuose ar pasitarimuose, kuriuose sprendžiami su Projekto įgyvendinimu susiję klausimai; - Atlikti visus kitus veiksmus, numatytus galiojančiuose teisės aktuose, reglamentuojančiuose statinio projekto vykdymo priežiūrą, taip pat būtinus jos tinkamam užtikrinimui. Dalyvauti statinio statybos užbaigimo procedūrose, teikiant paaiškinimus statinio užbaigimo Komisijai, kartu su rangovu parengti visą būtiną dokumentaciją, kuri teikiama Komisijos darbui ir LR IS „Infostatyba“ statybos užbaigimo procedūroms atlikti.

VALSTYBĖS REMIAMOS

DAUGIABUČIO NAMO ATNAUJINIMO (MODERNIZAVIMO) PRIEMONĖS

PAGAL SUDERINTĄ INVESTICIJŲ PLANĄ (2 variantas/paketas)

Eil. Nr.	Trumpas darbų aprašymas	Trumpas priemonės aprašymas, nurodant konstrukcinių sprendimų principus, techninės įrangos charakteristikas ir pan.	Atitvaros šilumos perdavimo koeficientas, U (W/m2K) *	Darbų kiekis (m2, m, vnt., kompl., butas)
Energijos efektyvumą didinančios priemonės				
Įėjimo laiptų remontas ir pritaikymas neįgaliųjų poreikiams (panduso įrengimas)				
1.	Įėjimo laiptų remontas ir pritaikymas neįgaliųjų poreikiams (panduso įrengimas)	Pandusų su turėklais įrengimas. Matavimo vienetas apima tokios sudėties statybos darbų ir medžiagų sąnaudų visumą (įskaitant, bet neapsiribojant): 1. Aikštelės paruošimas. 2. Pagrindo įrengimas. 3. Panduso konstrukcijos įrengimas. 4.Turėklų sumontavimas. Įrengiama nauja lietaus nuvedimo sistema. Stogas turėtų pakankamai uždengti laiptų aikštelę, kad žiemą ant jų nesusidarytų ledas. Įėjimo vieta po stogeliu negali būti pilnai uždara dėl gaisro saugos reikalavimų.	-	~ 4,5 m^2
2.		Lauko laiptų remontas. Matavimo vienetas apima tokios sudėties statybos darbų ir medžiagų sąnaudų visumą (įskaitant, bet neapsiribojant): 1. Monolitinių laiptų remontuojamos dalies ardymas; 2. Klojinių įrengimas ir išardymas; 3. Betonavimas armuojant. Įrengiama nauja lietaus nuvedimo sistema. Stogas turėtų pakankamai uždengti laiptų aikštelę, kad žiemą ant jų nesusidarytų ledas. Įėjimo vieta po stogeliu negali būti pilnai uždara dėl gaisro saugos reikalavimų.	-	~ 1,5 m^3
Sienų šiltinimo darbai				
3.		Pastatų sienų šiltinimas iš išorės termoizoliacinėmis plokštėmis, įrengiant vėdinamą fasadą ir aptaisant apdailos plokštėmis. Termoizoliacinis sluoksnis – mineralinė vata. Termoizoliacinių sluoksnių šilumos perdavimo koeficientas – $0,18>U\geq0,12$ W/(m²·K). Matavimo vienetas apima tokios sudėties statybos darbų ir medžiagų sąnaudų visumą (įskaitant, bet neapsiribojant): 1. Pastolių sumontavimas ir išmontavimas; 2. Sienų paviršiaus paruošimas; perforuoto cokolinio profilio įrengimas; 3. Lauko palangių ir stogelių skardinimas; 4. Gaisrinių kopėčių demontavimas ir naujų įrengimas po apšiltinimo; 5. Parapetų skardos nuėmimas ir naujas apskardinimas po apšiltinimo; 6. Metalinių profilių karkaso sistemos įrengimas; 7. Sienų		~ 974 m^2

	Išorinių sienų šiltinimas, įskaitant sienų konstrukcijos defektų pašalinimą	šiltinimas, pritvirtinant termoizoliacines plokštes; 8. Vėjo izoliacijos įrengimas; 9. Apdailinių plokščių tvirtinimas; 10. Kampų ir angokraščių sutvarkymas. Atlikti sienų ir kolonų pažeisto plytų mūro remontą. Detalūs techniniai sprendiniai priimami TDP rengimo metu derinant su užsakovu. Balkonų aptvėrimų atnaujinimas, remontas, šiltinimas ir apdaila, sandarinimas, derinant su stiklinama konstrukcija. Balkonų šoninių atitvarų mažosios angos užmūrijamos, didžiosios – stiklinamos. Balkonų architektūriniai elementai ir laikančios konstrukcijos remontuojamos, stiprinamos, atnaujinamos. Prieš atliekant sienų šiltinimo darbus, turi būti atitrauktas dujotiekis. Atnaujinti/įrengti apšvietimą ties įėjimu į laiptinę ir rūsį. Fasado apdaila parenkama techninio darbo projekto rengimo metu derinant su užsakovu ir gyventojais, ir turi atitikti specialiuosius architektūros reikalavimus. Fasado apdailos elementai montuojami „paslėptu mechaniniu būdu“. Ant fasado profilių įrengiami kompensaciniai elementai, siekiant išvengti blizgesio ir spalvos kontrasto su fasado apdailos medžiagomis. Balkonų architektūriniai elementai ir laikančios konstrukcijos remontuojamos, stiprinamos, atnaujinamos. Detalūs apdailos sprendiniai, kiekiai tikslinami techninio darbo projekto rengimo metu derinant su užsakovu ir turi atitikti išduotus specialiuosius architektūros reikalavimus.	$U \leq 0,15$ W/(m²·K)	
4.		Pastatų sienų šiltinimas iš išorės termoizoliacinėmis plokštėmis, tinkuojant armuotu plonasluoksniu dekoratyviniu tinku. Termoizoliacinis sluoksnis – putų polistirenas. Termoizoliacinių sluoksnių šilumos perdavimo koeficientas – $0,39>U\geq0,25$ W/(m²·K). Sienų balkonuose šiltinimas. Matavimo vienetas apima tokios sudėties statybos darbų ir medžiagų sąnaudų visumą (įskaitant, bet neapsiribojant): 1. Pastolių sumontavimas ir išmontavimas; 2. Sienos paviršiaus paruošimas; 3. Lauko palangių ir stogelių skardinimas; 4. Gaisrinių kopėčių demontavimas ir naujų įrengimas po apšiltinimo; 5. Parapetų skardos nuėmimas ir naujas apskardinimas po apšiltinimo; 6. Plokščių klijavimas ir tvirtinimas smeigėmis; 7. Angokraščių aptaisymas; 8. Išlyginamojo sluoksnio įrengimas, tvirtinant tinklelį; 9. Kampų papildomas armavimas; 10. Gruntavimas; 11. Apdailinio sluoksnio su pigmentu įrengimas. Šilumos perdavimo koeficiento reikšmė turi atitikti galiojančių statybos techninių reglamentų reikalavimus. Apdaila parenkama techninio darbo projekto rengimo metu derinant su užsakovu ir gyventojais, ir turi atitikti specialiuosius architektūros reikalavimus. Spalva derinama su užsakovu. Detalūs sprendiniai, kiekiai tikslinami techninio darbo projekto rengimo metu derinant su užsakovu.	-	~ 90 m^2
5.		Balkonų apačios šiltinimas ir aptaisymas tinkuojant armuotu dekoratyviniu tinku. Matavimo vienetas apima tokios sudėties statybos darbų ir medžiagų sąnaudų visumą (įskaitant,	-	~ 35 m^2

		bet neapsiribojant): 1. Paviršiaus valymas (paruošimas). 2. Izoliacinių plokščių klijavimas ir papildomas tvirtinimas smeigėmis. 3. Plonasluoksnio armuoto tinko su pigmentu įrengimas. Šilumos perdavimo koeficiento reikšmė turi atitikti galiojančių statybos techninių reglamentų reikalavimus. Apdaila parenkama techninio darbo projekto rengimo metu derinant su užsakovu ir gyventojais, ir turi atitikti specialiuosius architektūros reikalavimus. Spalva derinama su užsakovu. Detalūs sprendiniai, kiekiai tikslinami techninio darbo projekto rengimo metu derinant su užsakovu.		
6.		Balkonų aptvėrimų šiltinimas ir aptaisymas apdailos plokštėmis. Matavimo vienetas apima tokios sudėties statybos darbų ir medžiagų sąnaudų visumą (įskaitant, bet neapsiribojant): 1. Paviršiaus valymas (paruošimas). 2. Naujų metalinių atitvarų įrengimas. Metaliniai atitvarai turi būti nudažyti gamykliškai milteliniu būdu 3. Lenktų profilių tvirtinimas prie balkono konstrukcijų. 4. Balkono aptvėrimų šiltinimas pritvirtinant termoizoliacines plokštes. 5. Apdailinių plokščių tvirtinimas. Balkonų šoninių atitvarų mažosios angos užmūrijamos, didžiosios – stiklinamos. Balkonų architektūriniai elementai ir laikančios konstrukcijos remontuojamos, stiprinamos, atnaujinamos. Šilumos perdavimo koeficiento reikšmė turi atitikti galiojančių statybos techninių reglamentų reikalavimus. Apdaila parenkama techninio darbo projekto rengimo metu derinant su užsakovu ir gyventojais, ir turi atitikti specialiuosius architektūros reikalavimus. Spalva derinama su užsakovu. Detalūs sprendiniai, kiekiai tikslinami techninio darbo projekto rengimo metu derinant su užsakovu.	-	~ 36 m^2
Stogo šiltinimo darbai				
7.	Sutapdinto (plokščio) stogo šiltinimas, stogo dangos įrengimas	Sutapdintų stogų šiltinimas ant esamos dangos termoizoliacinėmis plokštėmis, įrengiant ritininę (bituminę arba sintetinę) dangą. Termoizoliacinis sluoksnis – putų polistirolas + mineralinė vata. Termoizoliacinių sluoksnių šilumos perdavimo koeficientas – $U < 0,25$ W/(m²·K). Matavimo vienetas apima tokios sudėties statybos darbų ir medžiagų sąnaudų visumą (įskaitant, bet neapsiribojant): 1. Paviršiaus sutvarkymas; 2. Parapeto pakėlimas (iki reikiamo aukščio); 3. Nuolydį formuojančio sluoksnio įrengimas; 4. Stogų šiltinimas termoizoliacinėmis plokštėmis; 5. Papildomos šiltinamosios izoliacijos tvirtinimas; 6. Stogo dangos įrengimas; 7. Įlajų, ventiliacijos kaminėlių įrengimas; 8. Prieglaudų aptaisymas; 9. Parapetų apskardinimas, apsauginės tvorelės įrengimas; 10. Žaibolaidžių įrengimas; 11. Senų kopėčių ir / arba liukų pakeitimas ar paaukštinimas; 12. Antenų ir kt. ant stogo sumontuotų įrenginių nuėmimas ir atstatymas po apšiltinimo. Stogeliams, parapetams, kitoms pastato konstrukcijoms ir įrenginiams, kur gali nutūpti paukščiai	$U \leq 0,14$ W/(m²·K)	~ 262 m²

		įrengiami spygliai skirti paukščių baidymui. Detalūs sprendiniai, kiekiai tikslinami techninio darbo projekto rengimo metu derinant su užsakovu.		
8.		Balkonų stogelių apšiltinimas. Matavimo vienetas apima tokios sudėties statybos darbų ir medžiagų sąnaudų visumą (įskaitant, bet neapsiribojant): 1.Balkono stogelio esamos dangos nuardymas. 2.Išlyginamojo (nuolydžio) sluoksnio įrengimas. 3.Izoliacinių plokščių paklojimas. 4.Naujos dangos įrengimas. 5.Balkono stogelio jungties su siena ir priekinės dalies apskardinimas. 6.Atliekų sutvarkymas ir išvežimas. Šilumos perdavimo koeficiento reikšmė turi atitikti galiojančių statybos techninių reglamentų reikalavimus. Balkonų stogeliai turi būti suvedami su balkonų stiklinimo konstrukcijomis. Detalūs sprendiniai, kiekiai tikslinami techninio darbo projekto rengimo metu derinant su užsakovu.	-	~ 35 m²
9.	Pastato nuotekų šalinimo sistemų keitimas	Pastato lietaus nuotakyno (išvadų) keitimas. Matavimo vienetas apima tokios sudėties statybos darbų ir medžiagų sąnaudų visumą (įskaitant, bet neapsiribojant): 1. Esamo nuotakyno vamzdyno demontavimas. 2. Naujų plastikinių vamzdyno vamzdžių ir fasoninių dalių montavimas, jungiant prie rūsio vamzdyno ir kiemo nuotakyno iki nuotekų šulinio. 3. Žemės darbai. 4. Hidraulinis bandymas.	-	~ 17 m
10.		Pastato lietaus nuotakyno rūsio vamzdynų keitimas. Matavimo vienetas apima tokios sudėties statybos darbų ir medžiagų sąnaudų visumą (įskaitant, bet neapsiribojant): 1. Nuotekų sistemos esamų rūsio vamzdynų išardymas. 2. Naujų plastikinių vamzdžių ir fasoninių dalių bei įrangos montavimas nuo išvado įmovos rūsyje iki įmovos stovo pravalai (revizijai) prijungti. 3. Grindų ardymas ir atstatymas vamzdžių klojimo vietose. 4. Vamzdžių kirtimosi su pastato konstrukcijomis vietų užtaisymas. 5. Hidraulinis bandymas.	-	~ 28 m
11.		Pastato lietaus nuotakyno stovų keitimas. Matavimo vienetas apima tokios sudėties statybos darbų ir medžiagų sąnaudų visumą (įskaitant, bet neapsiribojant): 1. Esamo nuotakyno stovų demontavimas. 2. Naujų plastikinių stovų vamzdžių ir fasoninių dalių montavimas nuo žemiausiai stove pastatytos pravalos (revizijos) iki įlajos. 3. Įlajos montavimas. 4. Hidraulinis bandymas.	-	~ 14 m
Cokolių šiltinimo darbai				
12.	Cokolio šiltinimas, įskaitant cokolio konstrukcijos defektų pašalinimą, elektros, dujų ar kitų sistemų ar įrengimų nuo	Pastatų cokolių įgilinamosios į gruntą dalies šiltinimas iš išorės termoizoliacinėmis plokštėmis ir padengimas drenažine membrana. Termoizoliacinis sluoksnis - ekstrudinis putų polistirenas. Termoizoliacinių sluoksnių šilumos perdavimo koeficientas – U < 0,36 W/(m²·K). Matavimo vienetas apima tokios sudėties statybos darbų ir medžiagų sąnaudų visumą (įskaitant, bet neapsiribojant): 1. Nuogrindos pašalinimas; 2. Grunto atkasimas ir užkasimas; 3. Paviršiaus paruošimas; 4. Hidroizoliacijos įrengimas; 5. Termoizoliacinio sluoksnio padengimas drenažine	-	~ 110 m²

	šiltinamos sienos (cokolio) atitraukimą	membrana; 6. Termoizoliacinių plokščių tvirtinimas, klijuojant ir papildomai tvirtinant smeigėmis; 7. Nuogrindos įrengimas su pagrindo paruošimu. Įgilinimas 1,2 m. Prieš atliekant cokolio šiltinimo darbus, turi būti atitrauktas dujotiekis. Apšiltinus cokoli, įrengiama nauja nuogrinda paruošiant pagrindą, įrengiant naujus vejos bortelius ir trinkeles. Nuogrindos plotis ~ 0,6 m. Šiltinant cokolį ir įrengiant nuogrindą, atitraukti greta namo esantį lietaus vandens nuvedimo gelžbetoninį lataką užtikrinant reikiamus nuolydžius. Latako atitraukimą suderinti su savininku. Šilumos perdavimo koeficiento reikšmė turi atitikti galiojančių statybos techninių reglamentų reikalavimus.		
13.		Pastatų cokolių šiltinimas iš išorės iki nuogrindos termoizoliacinėmis plokštėmis, tinkuojant armuotu tinku ir aptaisant apdailos plytelėmis. Termoizoliacinis sluoksnis - ekstrudinis putų polistirenas. Termoizoliacinių sluoksnių šilumos perdavimo koeficientas – U < 0,36 W/(m²·K). Matavimo vienetas apima tokios sudėties statybos darbų ir medžiagų sąnaudų visumą (įskaitant, bet neapsiribojant): 1. Paviršiaus paruošimas; 2. Hidroizoliacijos įrengimas; 3. Termoizoliacinių plokščių tvirtinimas, klijuojant ir papildomai tvirtinant smeigėmis; 4. Išlyginamojo sluoksnio įrengimas, tvirtinant tinklelį; 5. Langų angokraščių aptaisymas; 6. Paviršiaus aptaisymas. Apdaila parenkama techninio darbo projekto rengimo metu derinant su užsakovu ir gyventojais, ir turi atitikti specialiuosius architektūros reikalavimus. Spalva derinama su užsakovu. Detalūs sprendiniai, kiekiai tikslinami techninio darbo projekto rengimo metu derinant su užsakovu. Prieš atliekant cokolio šiltinimo darbus, turi būti atitrauktas dujotiekis. Apšiltinus cokoli, įrengiama nauja nuogrinda paruošiant pagrindą, įrengiant naujus vejos bortelius ir trinkeles. Nuogrindos plotis ~ 0,6 m. Šiltinant cokolį ir įrengiant nuogrindą, atitraukti greta namo esantį lietaus vandens nuvedimo gelžbetoninį lataką užtikrinant reikiamus nuolydžius. Latako atitraukimą suderinti su savininku. Šilumos perdavimo koeficiento reikšmė turi atitikti galiojančių statybos techninių reglamentų reikalavimus.	-	~ 102 m^2
Perdangų šiltinimo darbai				
14.	Rūsio perdangos šiltinimas	Rūsio lubų šiltinimas termoizoliacinėmis plokštėmis, padengtomis gruntu. Termoizoliacinis sluoksnis – mineralinė vata. Termoizoliacinių sluoksnių šilumos perdavimo koeficientas – 0,36≥U≥0,26 W/(m²·K). Matavimo vienetas apima tokios sudėties statybos darbų ir medžiagų sąnaudų visumą (įskaitant, bet neapsiribojant): 1. Lubų paviršiaus paruošimas; 2. Termoizoliacijos plokščių klijavimas; 3. Dažymas. TDP rengimo metu parinkti šildymo medžiagą, kurios dėka pavyktų pasiekti reikiamus	-	~ 188 m^2

		sutaupymus, o šiltinimo sluoksnis nebūtų didesnis nei 80 mm. Šilumos perdavimo koeficiento reikšmė turi atitikti galiojančių statybos techninių reglamentų reikalavimus.		
Langų, durų keitimas, balkonų stiklinimas				
15.	Butų ir kitų patalpų langų ir balkonų durų, laiptinių langų keitimas mažesnio šilumos pralaidumo langais (įskaitant apdailos darbus)*	Esamų langų keitimas plastikiniais langais, įstatant langus sienų šiltinamajame sluoksnyje, naudojant kompozicinių profilių sistemą. Lango plotas daugiau 1,5 m² iki 3,0 m². Plastikinių langų šilumos perdavimo koeficientas – 1,1>U≥0,7 W/(m²·K). Matavimo vienetas apima tokios sudėties statybos darbų ir medžiagų sąnaudų visumą (įskaitant, bet neapsiribojant): 1. Kompozicinių profilių sistemos klijavimas; 2. Staktų sandūrų izoliavimas išsiplečiančiomis juostomis; 3. Langų blokų keitimas; 4. Sandūrų sandarinimas iš lauko pusės išsiplečiančiais sandarimo tarpikliais; 5. Aptaisymas PVC apdailos juosta; 6. Palangių įstatymas. Butų langai ir balkonų durys ~145,46 m^2, laiptinės langai ~12,19 m^2, U ≤ 1,0 W/(m²·K). Laiptinės langų spalva derinama prie fasado. Visi langai ir balkonų durys ir laiptinės langai keičiami į naujus plastikinius (trijų stiklų su 2 selektyviniais stiklais). Langai montuojami sienų šiltinamajame sluoksnyje, naudojant kompozicinių profilių sistemą. Profilių spalva (ne balta) parenkama techninio darbo projekto rengimo metu, derinant ją prie fasado ir su Užsakovu. Spalvoti PVC gaminiai gaminami laminuojant profilius. Langai varstomi dviejų padėčių su trečia varstymo padėtimi - "mikroventiliacija". Varstomų dalių kiekis turi atitikti norminius reikalavimus ir, kad būtų galimybė stiklus išvalyti iš išorės. Atliekant vidinių angokraščių apdailą, keičiamos vidinės palangės. Pakeistų langų charakteristikos turi tenkinti STR 2.01.02:2016 „Pastatų energinio naudingumo projektavimas ir sertifikavimas“ šioms atitvaroms keliamus reikalavimus A klasės pastatams. Keičiami laiptinės langai turi tenkinti Gaisrinės saugos pagrindinių reikalavimų 134 punkto reikalavimus. Detalūs sprendiniai, kiekiai tikslinami techninio darbo projekto rengimo metu derinant su užsakovu.	U ≤ 1,0 W/(m²·K)	~ 157,65 m²
16.	Bendrojo naudojimo patalpose esančių langų keitimas (įskaitant apdailos	Bendrojo naudojimo patalpų esamų langų keitimas plastikiniais langais. Lango plotas iki 0,5 m². Plastikinių langų šilumos perdavimo koeficientas - 1,3>U≥1,1 W/(m²·K). Keičiami rūsio langai. Matavimo vienetas apima tokios sudėties statybos darbų ir medžiagų sąnaudų visumą (įskaitant, bet neapsiribojant): 1. Senų blokų išėmimas iš sienų, įskaitant atliekų sutvarkymą; 2. Naujų	1,3>U≥1,1	~ 1,02 m²

* balkonai, įėjimų stogeliai, balkonų stiklinimo sprendiniai, angokraščiai ir smulkesnės detalės turi turėti vieną dizaino stilistiką.

	darbus)	montuojamų blokų įstatymas, reguliavimas ir tvirtinimas; 3. Lauko palangių įrengimas; 4. Sandūrų tarp staktų ir sienų hermetizavimas; 5. Angokraščių apdaila. Profilių spalva parenkama techninio darbo projekto rengimo metu, derinant ją prie fasado ir su užsakovu. Spalvoti PVC gaminiai profilio gamintojo (gamykliškai) laminuoti dekoratyvinėmis plėvelėmis. Gaminio spalva parenkam pagal profilio gamintojo spalvinį katalogą. Langai varstomi dviejų padėčių su trečia varstymo padėtimi - "mikroventiliacija". Numatoma vidinių angokraščių apdaila, keičiamos vidinės palangės (pagal poreikį). Varstomų dalių kiekis atitinka norminius reikalavimus. Pakeistų langų charakteristikos turi tenkinti STR 2.01.02:2016 „Pastatų energinio naudingumo projektavimas ir sertifikavimas“ šioms atitvaroms keliamus reikalavimus A klasės pastatams. Keičiami laiptinės langai turi tenkinti Gaisrinės saugos pagrindinių reikalavimų 134 punkto reikalavimus. Detalūs sprendiniai, kiekiai tikslinami techninio darbo projekto rengimo metu derinant su užsakovu.	W/(m²·K)	
17.	Bendrojo naudojimo lauko durų (įėjimo, tambūro, balkonų, rūsio, konteinerinės, šilumos punkto) keitimas	Esamų durų keitimas metalinėmis (aliuminio) durimis. Durų plotas daugiau 2,0 m². Metalinių (aliuminio) durų šilumos perdavimo koeficientas – 1,7>U≥1,4 W/(m²·K). Matavimo vienetas apima tokios sudėties statybos darbų ir medžiagų sąnaudų visumą (įskaitant, bet neapsiribojant): 1. Senų blokų išėmimas iš sienų, įskaitant atliekų sutvarkymą; 2. Naujų montuojamų blokų įstatymas, reguliavimas ir tvirtinimas; 3. Sandūrų tarp staktų ir sienų hermetizavimas; 4. Spynų ir durų pritraukiklių įrengimas; 5. Angokraščių apdaila. Įėjimo duris numatyti su langu ir su oro užsklanda, kuri turi būti prijungta prie elektros tinklo, ar kita panašia priemone. U ≤ 1,4 W/(m²·K) Įėjimų į laiptines durys - aliuminio profilio, su stiklo paketu ne mažiau nei 30% ir elektromagnetinėmis spynomis, klaviatūra ir magnetiniais rakteliais (ne mažiau kaip 3 komplektai butui). Spalva derinama prie fasado ir su Užsakovu. Pakeisti įėjimo ir rūsio duris. Įėjimų į rūsį – metalinės (aliuminio) apšiltintos su paprasta cilindrine spyna. Spalva derinama prie fasado ir su Užsakovu. Visos durys sukomplektuotos su pritraukėjais, durų atmušėjais ir atraminėmis kojelėmis. Durų šilumos perdavimo koeficientas turi atitikti STR 2.01.02:2016 keliamus reikalavimus A klasės pastatams. Lauko durims mechaninio patvarumo klasė, atsparumas kartotiniam varstymui ciklai/klasė, oro skverbties klasė, oro garso izoliacijos rodiklis ir kiti parametrai turi atitikti norminius reikalavimus. Visos medžiagos turi būti sertifikuotos ir įrengiamos pagal gamintojų rekomendacijas.	U ≤ 1,4 W/(m²·K)	~ 4,41m²

		Detalūs sprendiniai, kiekiai tikslinami techninio darbo projekto rengimo metu derinant su užsakovu.		
18.	Balkonų ar lodžijų įstiklinimas[†], ir (ar) naujos įstiklinimo konstrukcijos įrengimą pagal vieną projektą	Balkono stiklinimas, naudojant plastikinių profilių blokus. Matavimo vienetas apima tokios sudėties statybos darbų ir medžiagų sąnaudų visumą (įskaitant, bet neapsiribojant): 1. Angokraščių paruošimas balkonų stiklinimo rėmų konstrukcijos įstatymui; 2. Naujų metalinių atitvarų įrengimas. Metaliniai atitvarai turi būti nudažyti gamykliškai milteliniu būdu 3. Balkono stiklinimo bloko įstatymas, reguliavimas, tvirtinimas; 4. Sandūrų tarp sienų ir rėmo hermetizavimas; 5. Palangės įrengimas ir tvirtinimas; 6. Angokraščių apdaila. Balkonai iš kiemo pusės (miško, šiaurinė pusė) stiklinami nuo lovio iki viršaus. Nuo balkono plokštės iki lovio viršau įrengiama balkono atitvara, ant kurios tvirtinamas balkono stiklinimo rėmas. Atitvarų apdaila derinama prie fasado apdailos. Vidinė atitvaros apdaila derinama su užsakovu ir butų savininkais. Įrengiama nauja metalinė atitvara, analogiška esamai. Metaliniai atitvarai turi būti nudažyti gamykliškai milteliniu būdu. Spalva derinama su užsakovu TDP rengimo metu. Balkonų šoninių atitvarų mažosios angos užmūrijamos, didžiosios – stiklinamos. Lodžijos stiklinamos PVC profilių langais. Profilių spalva parenkama techninio darbo projekto rengimo metu atsižvelgiant į fasado spalvos sprendinius derinant su užsakovu – t. y. profilių spalvos RAL parenkamas artimiausia ir tinkamiausia architektūriškai fasado RAL (renkamasi iš šių RAL variantų: Tamsiai pilka (RAL 7016); Šiltai pilka (RAL 7004); Šviesiai pilka (RAL 7035). Spalvoti PVC gaminiai profilio gamintojo (gamykliškai) laminuoti dekoratyvinėmis plėvelėmis. Gaminio spalva parenkam pagal profilio gamintojo spalvinį katalogą. Stiklo paketai – ne mažiau kaip iš dviejų stiklų, iš kurių vienas selektyvinis. Tarpas tarp stiklų užpildomas argono dujomis. Stiklinimo konstrukcija montuojama nuo lovio iki lubų (apatinė dalis - saugus matinis ir/ar tonuotas stiklas, stiklo tono spalva parenkama derinant techninio darbo projekto rengimo metu su užsakovu atsižvelgiant į fasado spalvos sprendinius). Varstomų dalių kiekis turi atitikti norminius reikalavimus ir, kad būtų galimybė stiklus išvalyti iš išorės. Detalūs sprendiniai priimami techninio darbo projekto rengimo metu derinant su užsakovu. Balkonai iš įėjimo į pastatą pusės (iš aikštelės, pietinė pusė) stiklinami tik šoniniai balkonų atitvarai. Balkonų šoninių atitvarų mažosios angos užmūrijamos, didžiosios – stiklinamos. Buto Nr.1 balkonai sujungti su butu, todėl šio buto balkonų stiklinimo profilių ir stiklo paketų šilumos	$U \leq 1,3$ W/(m²·K)	~ 74,6 m²

[†] balkonai, įėjimų stogeliai, balkonų stiklinimo sprendiniai, angokraščiai ir smulkesnės detalės turi turėti vieną dizaino stilistiką.

		perdavimo koeficientas turi atitikti teisės aktų reikalavimus, atitinkančius A klasės namo energinį naudingumą. Lodžijos/balkonai stiklinami esamose angose pagal vieningą projektą. Lodžijos/balkonai stiklinami PVC profilių langais. Profilių spalva parenkama techninio darbo projekto rengimo metu atsižvelgiant į fasado spalvos sprendinius derinant su užsakovu – t. y. profilių spalvos RAL parenkamas artimiausia ir tinkamiausia architektūriškai fasado RAL (renkamasi iš šių RAL variantų: Tamsiai pilka (RAL 7016); Šiltai pilka (RAL 7004); Šviesiai pilka (RAL 7035). Spalvoti PVC gaminiai gaminami iš žaliavų laminuotų dekoratyvinėmis plėvelėmis profilio gamintojo. Gaminio spalva parenkama pagal profilio gamintojo spalvinį katalogą. Stiklo paketai – ne mažiau kaip iš dviejų stiklų, iš kurių vienas selektyvinis. Tarpas tarp stiklų užpildomas argono dujomis. Demontuojami seni aptvėrimai. Naujų aptvarų įrengimo sprendiniai parenkami techninio darbo projekto rengimo metu. Aptvėrimo apdailai parenkamos medžiagos iš skyriaus „Sienų šiltinimo darbai“. Detalūs sprendiniai, kiekiai tikslinami techninio darbo projekto rengimo metu derinant su užsakovu.		
Elektros instaliacijos modernizavimas				
19.	Bendrojo naudojimo elektros inžinerinės sistemos, apšvietimo sistemos atnaujinimas	Butų apskaitos paskirstymo skydų rekonstrukcija, įrengiant automatinius jungiklius. Matavimo vienetas apima tokios sudėties statybos darbų ir medžiagų sąnaudų visumą (įskaitant, bet neapsiribojant): 1. Esamų jungiklių skyde demontavimas. 2. Montažinių profilių tvirtinimas automatinių jungiklių montavimui. 3. Kabelių gyslų komutavimui gnybtų montavimas. 4. Automatinių jungiklių montavimas. 5. Varžų matavimas.	-	8 butai
20.		Įvadinių paskirstymo skydų ĮPS modernizavimas, kai skaičiuojamoji galia iki 50 kW. Matavimo vienetas apima tokios sudėties statybos darbų ir medžiagų sąnaudų visumą (įskaitant, bet neapsiribojant): 1. Esamų (keičiamų) aparatų demontavimas. 2. Naujų saugiklių-kirtiklių blokų ir tripolių automatinių jungiklių montavimas. 3. Kabelių (laidų) prijungimas prie aparatų. 4. Varžų matavimas. 5. Įvadinių paskirstymo skydų paruošimas įjungimui.	-	1 komplektas
21.		Horizontalios instaliacijos magistralinių kabelių ir rūsio patalpų apšvietimo instaliacijos kabelių, prietaisų, šviestuvų keitimas. Matavimo vienetas apima tokios sudėties statybos darbų ir medžiagų sąnaudų visumą (įskaitant, bet neapsiribojant): 1. Esamų laidų, šviestuvų, jungiklių demontavimas. 2. Elektros instaliacinių vamzdžių montavimas. 3. Sujungimų, atšakų ir pravadų dėžučių montavimas. 4. Elektros kabelių montavimas 5. Jungiklių ir šviestuvų montavimas rūsio bendrojo naudojimo patalpose ir gyventojų sandėliukuose. 6. Varžų matavimas. Atnaujinti/įrengti apšvietimą ties įėjimu į laiptinę ir rūsį.	-	~ 188 m² rūsio ploto
22.		Vertikalios instaliacijos magistralinių kabelių ir namo laiptinių apšvietimo instaliacijos kabelių,	-	1 laiptinė

		prietaisų, šviestuvų keitimas pastatuose iki 5 aukštų. Matavimo vienetas apima tokios sudėties statybos darbų ir medžiagų sąnaudų visumą (įskaitant, bet neapsiribojant): 1. Esamų laidų, šviestuvų, jungiklių demontavimas. 2. Elektros instaliacinių vamzdžių montavimas. 3. Elektros kabelių montavimas. 4. Paskirstymo ir instaliacinių dėžučių montavimas. 5. Jungiklių montavimas. 6. Laiptinių šviestuvų su judesio davikliais, lauko šviestuvų su šviesos-tamsos davikliais montavimas. 7. Varžų matavimas. Atnaujinti/įrengti apšvietimą ties įėjimu į laiptinę ir rūsį.		
Karštojo vandentiekio sistemos vamzdynų ir įrenginių keitimas				
23.	Karšto vandens sistemos pertvarkymas, atnaujinimas, vamzdynų keitimas ir (ar) izoliavimas	Karštojo vandentiekio sistemos tiekimo ir cirkuliacinių stovų keitimas virtuvėje. Matavimo vienetas apima tokios sudėties statybos darbų ir medžiagų sąnaudų visumą (įskaitant, bet neapsiribojant): 1. Esamų karštojo vandentiekio tiekimo ir cirkuliacinių stovų demontavimas. 2. Naujų karštojo vandentiekio tiekimo ir cirkuliacinių stovų montavimas. 3. Uždaromosios ir reguliuojamosios armatūros montavimas. 4. Sumontuotų vamzdynų izoliavimas. 5. Vamzdžių kirtimosi su pastato konstrukcijomis vietų užtaisymas. 6. Vamzdynų praplovimas, dezinfekcija, hidraulinis bandymas.	-	~ 56 m
24.		Magistralinių karštojo vandentiekio sistemos vamzdynų (tiekimo ir grįžtamojo) keitimas pastatuose iki 5 aukštų. Matavimo vienetas apima tokios sudėties statybos darbų ir medžiagų sąnaudų visumą (įskaitant, bet neapsiribojant): 1. Esamų karštojo vandentiekio magistralinių vamzdynų demontavimas. 2. Naujų vamzdynų montavimas. 3. Sumontuotų vamzdynų izoliavimas. 4. Uždaromosios armatūros montavimas. 5. Vamzdžių kirtimosi su pastato konstrukcijomis vietų užtaisymas. 6. Vamzdynų praplovimas, dezinfekcija, hidraulinis bandymas	-	~ 202 m
25.		Karštojo vandentiekio sistemos tiekimo ir cirkuliacinių stovų keitimas sanitariniame mazge. Matavimo vienetas apima tokios sudėties statybos darbų ir medžiagų sąnaudų visumą (įskaitant, bet neapsiribojant): 1. Esamų karštojo vandentiekio stovų demontavimas. 2. Naujų karštojo vandentiekio stovų ir atšakų į butus (iki skaitiklių) montavimas, įskaitant stovų ir atšakų atjungiamuosius bei stovų vandens išleidimo čiaupus. 3. Sumontuotų vamzdynų izoliavimas. 4. Stovų prijungimas prie esamų karšto vandens tinklų butuose. 5. Vamzdžių kirtimosi su pastato konstrukcijomis vietų užtaisymas. 6. Vamzdynų praplovimas, dezinfekcija, hidraulinis bandymas.	-	~ 56 m
26.		Rankšluosčių džiovintuvų keitimas. Matavimo vienetas apima tokios sudėties statybos darbų ir medžiagų sąnaudų visumą (įskaitant, bet neapsiribojant): 1. Esamų rankšluosčių džiovintuvų demontavimas. 2. Naujų rankšluosčių džiovintuvų montavimas, prijungiant prie vamzdyno. Vamzdyno medžiagiškumą ir išdėstymą derinti su užsakovu ir buto savininku. 3. Senų džiovintuvų išnešimas, pakrovimas į transporto priemones arba sudėjimas į rietuves. 4. Hidraulinis bandymas, praplovimas.	-	8 butai

		TDP rengimo metu įvertinti naujai pakeistus rankšluosčių džiovintuvus. Esant galimybei, išsaugoti pačių savininkų įrengtus gyvatukus.		
27.		Karšto vandens termobalansinių srauto reguliavimo ventilių įrengimas. Matavimo vienetas apima tokios sudėties statybos darbų ir medžiagų sąnaudų visumą (įskaitant, bet neapsiribojant): 1. Vamzdžių pjaustymas, galų paruošimas. 2. Balansavimo - reguliavimo ventilių įrengimas. 3. Izoliavimas.	-	~ 8 vnt.
Šildymo sistemos remontas				
28.	Šilumos punkto ar katilinės įrengimas, keitimas, pertvarkymas arba individualių katilų ir (ar) karšto vandens ruošimo įrenginių įrengimas ar keitimas	Šilumos punktų modernizavimas, keičiant esamus įrenginius į 2 kontūrų modulinius įrenginius, kai skirstomųjų įrenginių galia iki 300kW. Matavimo vienetas apima tokios sudėties statybos darbų ir medžiagų sąnaudų visumą (įskaitant, bet neapsiribojant): 1. Esamų šilumos punktų demontavimas. 2. Naujų šilumos mazgų su karšto vandens ruošimu montavimas. 3. Prijungimas prie vandens tiekimo, šildymo sistemos, šilumos tinklų ir karšto, ir šalto vandens sistemų. 4. Padengimas antikorozine danga ir izoliavimas folija padengtais kevalais. 5. Hidraulinis bandymas.	~ 51 kW	1 komplektas
29.	Šildymo sistemos atnaujinimas ar pertvarkymas (balansavimas, vamzdynų keitimas, izoliavimas, šildymo prietaisų, termostatinių ventilių įrengimas, individualių šilumos apskaitos prietaisų ar daliklių sistemos įrengimas)	Šildymo daliklinės apskaitos sistemos iki 100 šilumos daliklių su nuotoliniu duomenų nuskaitymu įrengimas. Matavimo vienetas apima tokios sudėties statybos darbų ir medžiagų sąnaudų visumą (įskaitant, bet neapsiribojant): 1. Šilumos daliklių montavimas. 2. Nuotolinio duomenų nuskaitymo, kaupimo ir perdavimo prietaisų ir įrenginių montavimas. 3. Nuotolinio duomenų nuskaitymo apskaitos sistemos derinimas ir adresų įregistravimas.	~ 37 šilumos dalikliai	1 komplektas
30.		Automatinių balansavimo/srauto reguliavimo ventilių įrengimas pastatuose iki 5 aukštų. Matavimo vienetas apima tokios sudėties statybos darbų ir medžiagų sąnaudų visumą (įskaitant, bet neapsiribojant): 1. Esamos uždarymo ir reguliavimo armatūros demontavimas; 2. Naujo ventilio ir balansinių ventilių montavimas; 3. Šildymo sistemos stovų reguliavimas ir pridavimas eksploatacijai; 4. Sumontuotos įrangos izoliavimas.	-	~ 10 vnt.
31.		Magistralinių šildymo sistemos vamzdynų (tiekiamo ir grįžtamojo) keitimas pastatuose iki 5 aukštų. Matavimo vienetas apima tokios sudėties statybos darbų ir medžiagų sąnaudų visumą (įskaitant, bet neapsiribojant): 1. Esamų vamzdynų demontavimas. 2. Naujų vamzdynų montavimas. 3. Vamzdynų dažymas korozijai atspariais dažais. 4. Vamzdynų izoliavimas. 5. Hidraulinis bandymas.	-	~ 201 m
32.		Uždaromosios armatūros stovams keitimas pastatuose iki 5 aukštų. Matavimo vienetas apima tokios sudėties statybos darbų ir medžiagų sąnaudų visumą (įskaitant, bet neapsiribojant): 1. Esamos uždarymo armatūros demontavimas; 2. Naujos uždarymo	-	~ 9 vnt.

		armatūros sumontavimas; 3. Senų drenažo ir nuorinimo ventilių pakeitimas arba naujų sumontavimas; 4. Keičiamų sistemos stovų ar visos sistemos (jeigu stovų daug) hidraulinis išbandymas; 5. Sumontuotos įrangos izoliavimas.		
33.		Vienvamzdės šildymo sistemos stovų vamzdynų keitimas į dvivamzdės sistemos stovų vamzdynus pastatuose iki 5 aukštų (m stovų). Matavimo vienetas apima tokios sudėties statybos darbų ir medžiagų sąnaudų visumą (įskaitant, bet neapsiribojant): 1. Stovų vamzdyno nuo magistralinių iki šildymo prietaisų demontavimas. 2. Naujų stovų ir prijungiamųjų vamzdynų montavimas. 3. Šildymo prietaisų prijungimas prie naujai sumontuotų stovų. 4. Naujų vamzdynų gruntavimas, dažymas. 5. Vamzdynų hidraulinis bandymas. 6. Rūsyje iki perdangos vamzdyno izoliavimas.	-	~ 278 m
34.		Šildymo radiatorių pakeitimas naujais šildymo radiatoriais Matavimo vienetas apima tokios sudėties statybos darbų ir medžiagų sąnaudų visumą (įskaitant, bet neapsiribojant): 1. Radiatorių atjungimas, atsukant ilgasriegius. 2. Esamų radiatorių nuėmimas, išnešimas ir pakrovimas į transporto priemones arba sudėjimas į paketus. 3. Radiatorių laikiklių tvirtinimas. 4. Naujų radiatorių pakabinimas ant laikiklių. 5. Radiatorių prijungimas prie vamzdyno.	-	~ 48,1 kW
35.		Termostatinių radiatorių rankinio valdymo - reguliavimo vožtuvų su termostatiniais reguliatoriais montavimas. Matavimo vienetas apima tokios sudėties statybos darbų ir medžiagų sąnaudų visumą (įskaitant, bet neapsiribojant): 1. Vamzdžių paruošimas. 2. Termostatinių vožtuvų su termostatiniais reguliatoriais montavimas.	-	~ 37 vnt.
Ventiliacijos atnaujinimas (modernizavimas)				
36.	Vėdinimo sistemos sutvarkymas arba pertvarkymas, įskaitant mechaninio vėdinimo sistemos su šilumogrąžos (rekuperacijos) funkcija įrengimas	Natūralios ventiliacijos sistemos atnaujinimas. Matavimo vienetas apima tokios sudėties statybos darbų ir medžiagų sąnaudų visumą (įskaitant, bet neapsiribojant): 1. Vėdinimo kanalų valymas, sandarinimas. 2. Vėdinimo grotelių keitimas. 3. Vėdinimo kanalų dalies virš stogo remontas. 4. Vėdinimo kanalų biocheminis apdorojimas. Išvalomi ir dezinfekuojami natūralaus vėdinimo kanalai, suremontuojamos ir atstatomos apgriuvusios kaminėlių dalys, pakeičiamos vėdinimo grotelės. Naudojamos medžiagos ir įranga turi būti sertifikuoti ir atitikti STR ir gamintojų reikalavimus, darbai atliekami laikantis atitinkamų taisyklių.	-	8 butai
37.	Individualių rekuperatorių įrengimas	Ventiliacijos sistemos modernizavimas, įrengiant individualius mini rekuperatorius butuose. Rekuperatoriai įrengiami visuose butuose po 2 vnt. Projektuojamiems įrenginiams nustatomi reikalavimai: - Rekuperavimo efektyvumas, šilumogrąža, proc- ne mažiau 85 proc.; - Oro padavimas – ne mažiau 3 oro tiekimo režimai/greičiai;	-	16 vnt.

		- Triukšmas - ne daugiau 35 dB; - Darbinė temperatūra – nuo -20 °C iki +25°C; - Galimybė dirbti reversiniu režimu (tiekimo – ištraukimo režimu); - Sudedamosios dalys: daugkartinio naudojimo filtras, triukšmo slopintuvas (jei montuojamas tiesiogiai į sieną), šilumos rekuperavimo elementas, belaidis valdymo pultelis; - Elektros tiekimas – 220V; - Pritaikytas vienos patalpos rekuperavimui; - Spalva derinam su užsakovu; - Oro padavimo/išmetimo grotelės montuojamos į lango angokraštį; - Išorinė elektros instaliacija (el. laidai vedami ventiliuojame fasade). Tikslūs sprendiniai, techninės specifikacijos ir darbų apimtys (kiekiai) nustatomos techninio darbo projekto rengimo metu.		
Kitos valstybės remiamos priemonės				
Buitinių nuotekų sistemos atnaujinimas ar keitimas				
38.	Buitinių nuotekų sistemos atnaujinimas ar keitimas	Pastato buitinio nuotakyno (išvadų) keitimas, kai vamzdžių skersmuo 110 mm. Matavimo vienetas apima tokios sudėties statybos darbų ir medžiagų sąnaudų visumą (įskaitant, bet neapsiribojant): 1. Esamų nuotakyno vamzdynų demontavimas. 2. Naujų plastikinių vamzdžių ir fasoninių dalių montavimas, jungiant prie rūsio vamzdyno ir kiemo nuotakyno iki nuotekų šulinio. 3. Žemės darbai. 4. Hidraulinis bandymas.	-	~ 17 m
39.		Pastato buitinio nuotakyno rūsio vamzdynų keitimas, kai vamzdžių skersmuo 110 mm. Matavimo vienetas apima tokios sudėties statybos darbų ir medžiagų sąnaudų visumą (įskaitant, bet neapsiribojant): 1. Nuotekų sistemos esamų rūsio vamzdynų išardymas. 2. Naujų plastikinių vamzdžių ir fasoninių dalių bei įrangos montavimas nuo išvado įmovos rūsyje iki įmovos stovo pravalai (revizijai) prijungti. 3. Grindų ardymas ir atstatymas vamzdžių klojimo vietose. 4. Vamzdžių kirtimosi su pastato konstrukcijomis vietų užtaisymas. 5. Hidraulinis bandymas. Esant techninei galimybei, magistraliniai vamzdynai rūsyje iškeliami iš gyventojų rūsio patalų (sandėliukų) į koridorius.	-	~ 28 m
40.		Pastato buitinio nuotakyno stovų keitimas, kai vamzdžių skersmuo 110 mm. Matavimo vienetas apima tokios sudėties statybos darbų ir medžiagų sąnaudų visumą (įskaitant, bet neapsiribojant): 1. Esamo nuotakyno stovų demontavimas. 2. Naujų plastikinių stovų vamzdžių ir fasoninių dalių montavimas nuo žemiausiai stove pastatytos pravalos (revizijos) iki buto sistemos prijungimo jungties. 3. Vamzdžių kirtimosi su pastato konstrukcijomis vietų užtaisymas. 4. Stovo išvedimas virš stogo sistemai vėdinti. 5. Stovo vėdinamosios dalies hermetizavimas stogo perdangoje. 6. Hidraulinis bandymas. Pakeičiami stovai į atitinkamo diametro naujus betriukšmius vamzdžius, numatant nuotekų stovų revizijas.	-	~ 56 m

Šaltojo vandentiekio sistemos vamzdynų ir įrenginių keitimas				
41.	Geriamojo vandens sistemos atnaujinimas ar keitimas	Šaltojo vandentiekio magistralinių ir gaisro gesinimo sistemų vamzdynų keitimas, pastatuose iki 5 aukštų. Matavimo vienetas apima tokios sudėties statybos darbų ir medžiagų sąnaudų visumą (įskaitant, bet neapsiribojant): 1. Esamų vamzdynų demontavimas. 2. Naujų vamzdynų montavimas. 3. Uždaromosios armatūros montavimas. 4. Sumontuotų vamzdynų izoliavimas. 5. Vamzdžių kirtimosi su pastato konstrukcijomis vietų užtaisymas. 6. Vamzdynų praplovimas, dezinfekcija, hidraulinis bandymas. Pastato geriamojo vandens vamzdynų ir įrenginių keitimas ar (ar) pertvarkymas pagal STR 2.02.01:2004 „Gyvenamieji pastatai“, kitus teisės aktus. Atnaujinami šalto vandens stovai, magistraliniai vamzdynai rūsyje ir uždaromoji armatūra. Keičiami vamzdynai izoliuojami. Esant techniniai galimybei, šalto vandens magistraliniai vamzdynai rūsyje iškeliami iš gyventojų rūsio patalų (sandėliukų) į koridorius, kartu rūsio koridoriuose lengvai prieinamose vietose įrengiant stovų uždaromąją armatūrą. Darbų apimtys, medžiagos ir sprendiniai parenkami techninio darbo projekto rengimo metu.	-	~ 202 m
42.		Šaltojo vandentiekio sistemos stovų keitimas, pastatuose iki 5 aukštų. Matavimo vienetas apima tokios sudėties statybos darbų ir medžiagų sąnaudų visumą (įskaitant, bet neapsiribojant): 1. Esamų vamzdynų demontavimas. 2. Naujų stovų ir atšakų į butus, įskaitant stovų ir atšakų atjungiamuosius bei stovų vandens išleidimo čiaupus, montavimas ir prijungimas prie esamo tinklo butuose. 3. Sumontuotų vamzdynų izoliavimas. 4. Vamzdžių kirtimosi su pastato konstrukcijomis vietų užtaisymas. 5. Vamzdynų praplovimas, dezinfekcija, hidraulinis bandymas. Pastato geriamojo vandens vamzdynų ir įrenginių keitimas ar (ar) pertvarkymas pagal STR 2.02.01:2004 „Gyvenamieji pastatai“, kitus teisės aktus. Atnaujinami šalto vandens stovai, magistraliniai vamzdynai rūsyje ir uždaromoji armatūra. Keičiami vamzdynai izoliuojami. Esant techniniai galimybei, šalto vandens magistraliniai vamzdynai rūsyje iškeliami iš gyventojų rūsio patalų (sandėliukų) į koridorius, kartu rūsio koridoriuose lengvai prieinamose vietose įrengiant stovų uždaromąją armatūrą. Darbų apimtys, medžiagos ir sprendiniai parenkami techninio darbo projekto rengimo metu.	-	~ 56 m
Kiti bendrieji statybos darbai				
43.	Laiptinių vidaus sienų, lubų, grindų paruošimas dažymui ir dažymas, turėklų atnaujinimas ir	Bendrojo naudojimo laiptinių sienų paprastasis remontas su paviršiaus dažymu. Matavimo vienetas apima tokios sudėties statybos darbų ir medžiagų sąnaudų visumą (įskaitant, bet neapsiribojant): 1. Senų dažų pašalinimas. 2. Paviršių remontas, gruntavimas. 3. Paviršių glaistymas, paruošimas dažymui. 4. Paviršių dažymas plaunamais, neblizgiais dažais. Spalvą, spalvinį dizainą bei raštą derinti su užsakovu TDP rengimo metu. Įvertinti esamų silpnų srovių padėti ir projektinius sprendinius suderinti su tinklų savininkais. Esamos	-	~ 184 m²

	dažymas	komunikacijos turi būti sumontuotos loveliuose arba po tinku. Detalūs sprendiniai, medžiagos parenkamos techninio darbo projekto rengimo metu derinant su užsakovu.		
44.		Bendrojo naudojimo laiptinių lubų paprastasis remontas su paviršiaus dažymu. Matavimo vienetas apima tokios sudėties statybos darbų ir medžiagų sąnaudų visumą (įskaitant, bet neapsiribojant): 1. Senų dažų pašalinimas. 2. Paviršių remontas, gruntavimas. 3. Paviršių glaistymas, paruošimas dažymui. 4. Paviršių dažymas plaunamais, neblizgiais dažais. Spalvą, spalvinį dizainą bei raštą derinti su užsakovu TDP rengimo metu. Įvertinti esamų silpnų srovių padėti ir projektinius sprendinius suderinti su tinklų savininkais. Esamos komunikacijos turi būti sumontuotos loveliuose arba po tinku. Detalūs sprendiniai, medžiagos parenkamos techninio darbo projekto rengimo metu derinant su užsakovu.	-	~ 59 m²
45.		Bendrojo naudojimo laiptinių grindų ir laiptų paprastasis remontas su paviršiaus dažymu. Matavimo vienetas apima tokios sudėties statybos darbų ir medžiagų sąnaudų visumą (įskaitant, bet neapsiribojant):1. Pažeistų vietų iškirtimas. 2. Išmušų remontas, užtaisymas. 3. Paviršių paruošimas dažymui. 4. Paviršių dažymas. Esamas laiptų pakopas nušveisti, defektus ir išvaikščiotas vietas išlyginti betono remontiniu mišiniu, o paviršių - impregnuoti. Pažeistas, išvaikščiotas, nuskilusias laiptų pakopas, kurių technologiškai suremontuoti nėra galimybės, pakeisti analogiškomis naujomis pakopomis. Laiptų aikšteles ir tambūro grindis remontuoti įrengiant išlyginamąjį sluoksnį, paruošiant dažymui, dažyti dilimui atspariais neslidžiais poliuretaniniais epoksidinės dervos dažais, turinčiais šias savybes įrodančius sertifikatus (spalva, spalvinis dizainas bei raštas parenkami techninio darbo projekto rengimo metu derinant su užsakovu). Detalūs sprendiniai, medžiagos parenkamos techninio darbo projekto rengimo metu derinant su užsakovu.	-	~ 59 m²
46.		Bendrojo naudojimo laiptinių laiptų turėklų paprastasis remontas. Matavimo vienetas apima tokios sudėties statybos darbų ir medžiagų sąnaudų visumą (įskaitant, bet neapsiribojant):1. Nešvarumų nuo paviršiaus nuvalymas. 2. Atstojusių dažų nuvalymas, metalinių turėklų elementų remontas arba keitimas. 3. Surūdijusių vietų nuvalymas ir padengimas rūdžių rišikliu. 4. Nuvalytų vietų gruntavimas. 5. Paviršių dažymas. 6. Netinkamų porankių keitimas naujais. Netinkami naudojimui, pažeisti porankiai keičiami analogiškais porankiais. Visi porankiai turi būti vienodi. Nesant galimybės užtikrinti, kad porankiai būtų vienodi, keičiami visi porankiai. Porankių medžiaga gali būti analogiška esamai arba mediniai porankiai. Porankių spalvą derinti su užsakovu TDP rengimo metu. Detalūs sprendiniai, medžiagos parenkamos techninio darbo projekto rengimo metu derinant su užsakovu.	-	~ 24 m²
Skaičiuojamosios šiluminės energijos sąnaudų sumažinimas				

47.	Lyginant su skaičiuojamosiomis šiluminės energijos sąnaudomis iki Projekto sprendinių įgyvendinimo: Skaičiuojamųjų šiluminės energijos sąnaudų sumažėjimas, palyginus su esama padėtimi numatomas 74 %. Skaičiuojamųjų šiluminės energijos sąnaudų sumažėjimas, palyginus su esama padėtimi numatomas 246,86 kWh/m²/metus. Projekte turi būti pateikti tai įrodantys reikalingi skaičiavimai, kiti dokumentai.

DETALŪS METADUOMENYS	
Dokumento sudarytojas (-ai)	VšĮ „Atnaujinkime miestą“ 300662245, Panerių g. 20, LT-03209 Vilnius
Dokumento pavadinimas (antraštė)	TECHNINĖ UŽDUOTIS (RANGA SU PROJEKTAVIMU), BISTRYČIOS 28A
Dokumento registracijos data ir numeris	2025-06-17 Nr. 04-25-391
Dokumento gavimo data ir dokumento gavimo registracijos numeris	–
Dokumento specifikacijos identifikavimo žymuo	ADOC-V1.0
Parašo paskirtis	Pasirašymas
Parašą sukūrusio asmens vardas, pavardė ir pareigos	, VšĮ „Atnaujinkime miestą“ direktorė
Sertifikatas išduotas	, LT
Parašo sukūrimo data ir laikas	2025-06-17 15:29:18 (GMT+03:00)
Parašo formatas	XAdES-T
Laiko žymoje nurodytas laikas	2025-06-17 15:29:39 (GMT+03:00)
Informacija apie sertifikavimo paslaugų teikėją	SK ID Solutions EID-Q 2021E, SK ID Solutions AS EE
Sertifikato galiojimo laikas	2024-12-05 13:16:21 – 2029-12-05 23:59:59
Informacija apie būdus, naudotus metaduomenų vientisumui užtikrinti	"Registravimas" paskirties metaduomenų vientisumas užtikrintas naudojant "RCSC IssuingCA-2, VI Registru Centras - i.k. 124110246 LT" išduotą sertifikatą "Dokumentų valdymo sistema Avilys, Vilniaus miesto savivaldybės administracija, į.k. 188710061 LT", sertifikatas galioja nuo 2024-12-18 11:49:40 iki 2027-12-18 11:49:40
Pagrindinio dokumento priedų skaičius	1
Pagrindinio dokumento pridedamų dokumentų skaičius	–
Pridedamo dokumento sudarytojas (-ai)	–
Pridedamo dokumento pavadinimas (antraštė)	–
Pridedamo dokumento registracijos data ir numeris	–
Programinės įrangos, kuria naudojantis sudarytas elektroninis dokumentas, pavadinimas	Dokumentų valdymo sistema „Avilys“, versija 3.5.84.1
Informacija apie elektroninio dokumento ir elektroninio (-ių) parašo (-ų) tikrinimą (tikrinimo data)	Atitinka specifikacijos keliamus reikalavimus. Visi dokumente esantys elektroniniai parašai galioja (2025-06-17 15:41:45)
Paieškos nuoroda	–
Papildomi metaduomenys	Nuorašą suformavo 2025-06-17 15:41:45 Dokumentų valdymo sistema „Avilys“

Vilniaus miesto savivaldybės administracija
(specialiuosius reikalavimus išduodančio subjekto pavadinimas)

SPECIALIEJI REIKALAVIMAI

_____ m. _____ _____ d. Nr. _____

Nėra
(specialiųjų architektūros reikalavimų nustatymo vieta (miestas / rajonas))

Duomenys apie statytoją
Juridinio asmens pavadinimas, kodas, buveinės adresas
UAB "Mano būstas Neris", 121483222, Nėra
Kontaktinė informacija
El. p. info@manobustas.lt, tel. +37070055966

Duomenys apie statinio projektą
Pavadinimas Daugiabučio gyvenamojo namo Bistryčios g. 28A, Vilniuje, atnaujinimo (modernizavimo) projektas

PRIDEDAMA:
Specialieji architektūros reikalavimai SARD-01-250425-00503, 2025-04-25
(Nr., data)

Specialieji saugomos teritorijos tvarkymo
ir apsaugos reikalavimai Nėra
(Nr., data)

Specialieji paveldosaugos reikalavimai Nėra
(Nr., data)

Specialiuosius reikalavimus išdavė

_____	_____	_____
(išdavusio asmens pareigos)	(parašas, data)	(vardas, pavardė)

Vilniaus miesto savivaldybės administracija
(išduodančio subjekto pavadinimas)

SPECIALIEJI ARCHITEKTŪROS REIKALAVIMAI

_____ m. _____ _____ d. Nr. _____

Nėra
(specialiųjų architektūros reikalavimų nustatymo vieta (miestas / rajonas))

Duomenys apie statytoją
Juridinio asmens pavadinimas, kodas, buveinės adresas
UAB "Mano būstas Neris", 121483222, Nėra
Kontaktinė informacija
El. p. info@manobustas.lt, tel. +37070055966

Duomenys apie statinio projektą
Pavadinimas Daugiabučio gyvenamojo namo Bistryčios g. 28A, Vilniuje, atnaujinimo (modernizavimo) projektas

Duomenys apie statinį:
Statybos rūšis Statinio paprastasis remontas
Atnaujinamas (modernizuojamas) Taip
Paskirtis Daugiabučių Būsima paskirtis Nėra
Kategorija Neypatingasis Būsima kategorija Nėra
Žemės sklypo (-ų) kad. Nr. Nėra
Unikalus Nr. 1098-0001-1016
Adresas (-ai)*(jei suteiktas)* Vilnius, Bistryčios g. 28A
Saugoma teritorija Ne
Kultūros paveldo objekto teritorija Ne
Kultūros paveldo vietovė Ne
Kultūros paveldo statinys Ne
Kultūros paveldo objekto apsaugos zona Ne
Kultūros paveldo vietovės apsaugos zona Ne
Kitų statinių apsaugos zona (-os) Ne
Kitos teritorijos, kuriose taikomi teisės aktuose nustatyti norminiai atstumai iki kitų statinių ir (ar) objektų arba kitokie teisės aktuose nustatyti statinių statybos ribojimai dėl kitų (esamų) statinių Ne

STATINIUI NUSTATYTI SPECIALIEJI ARCHITEKTŪROS REIKALAVIMAI

1. Žemės sklypo tvarkymas (apželdinimo, aptvėrimo, reljefo formavimo principai, žaidimų ir kitos aikštelės, automobilių stovėjimo vietos ir kita) Esamas.

2. Statinių statybos linijos nustatymas gatvių (kelių) raudonųjų linijų atžvilgiu Esamos.

3. Pastate galimos kitos nei ta, kuriai priskirtas pastatas, atskirais nekilnojamojo turto kadastro objektais suformuotų patalpų paskirties grupės ((jeigu prašyme išduoti specialiuosius reikalavimus nurodyta, kad pastatas planuojamas mišrus (polifunkcinis) ir nurodytos pastate pageidaujamos formuoti skirtingos nei pastato patalpų paskirties grupės, iš pageidaujamų surašomos tik tos, kurios atitinka žemiausio teritorijai taikomo kompleksinio teritorijų planavimo dokumento sprendiniuose suplanuotų (galimų) žemės naudojimo būdų turinį).) Nėra

4. Leistinas statinių (pastatų) aukštis metrais nuo žemės paviršiaus, statinių aukščio absoliutinė altitudė, aukštų skaičius Esamas.

5. Leistinas žemės sklypo užstatymo tankis Esamas.

6. Leistinas žemės sklypo užstatymo intensyvumas ar užstatymo tūrio rodiklis (pramonės ir sandėliavimo objektų ir (ar) inžinerinės infrastruktūros teritorijose) Esamas.

6. Užstatymo tipas Esamas.

7. Priklausomųjų želdynų ir želdinių dalys žemės sklype (procentais) Esamas.

9. Statinių išdėstymas žemės sklype gretimų sklypų atžvilgiu Esamas.

10. Savivaldybės tarybos sprendimu pripažintų architektūriniu, urbanistiniu, valstybiniu ar viešojo intereso požiūriu reikšmingų objektų architektūrinių konkursų rengimo privalomumas Nėra

11. Visuomenės informavimo apie numatomą statinio (statinių grupės) projektavimą privalomumas Vadovautis STR1.04.04:2017 „Statinio projektavimas, projekto ekspertizė“ VIII skyriaus nuostatomis.

12. Savivaldybės architektūros kokybės vertinimo metodikos taikymo gairių, patvirtintų savivaldybės tarybos sprendimu, kriterijai Nėra

13. Kiti reikalavimai Atsižvelgti į gretimybes. Statinio architektūra turi atitikti Lietuvos Respublikos statybos įstatymo 5 straipsnio ir Lietuvos Respublikos architektūros įstatymo 11 straipsnio reikalavimus. Modernizuojamo daugiabučio gyvenamojo namo spalvinis sprendimas ir parenkamos medžiagos tikslinamos įvertinus aplinkinį kontekstą – taikyti vietovei būdingas apdailos medžiagas bei kuo artimesnį aplinkiniams pastatams spalvinį sprendimą. Šio objekto atveju labai svarbus esamo fasado detalių išlaikymas. Esamų elementų keitimas ar naujų išdėstymas, forma, kiekis, gylis, dydis turi nepažeisti esamų fasado elementų kompozicijos. Renkantis fasado apdailos medžiagas (rekomenduojame molio spalvos keramikines plyteles) reaguoti į esamo fasado plytų apdailos mastelį (plytų dydį ir „raštą“). Teikti prioritetą mažesnių matmenų plytelių formatui, artimesniam esamai fasado apdailai. Cokolio apdailai naudoti granitinį tinką. Nepažeisti trečiųjų asmenų interesų. Vadovautis STR1.04.04:2017 „Statinio projektavimas, projekto ekspertizė“ 11 priedu.

14. Jeigu konkretūs specialieji architektūros reikalavimai nenustatomi, tai įrašoma atitinkamuose 2 priede nurodytos formos punktuose.
15. Šio priedo 4–9 papunkčiuose išvardyti reikalavimai nustatomi, kai Lietuvos Respublikos teritorijų planavimo įstatymo 20 straipsnio nustatytais atvejais neparengti detalieji planai arba vietovės lygmens bendrieji planai, kuriuose nustatomas detaliųjų planų teritorijos naudojimo reglamentas, taip pat kai šie teritorijų planavimo dokumentai parengti, bet juose nenustatyti visi šio priedo 4–9 punktuose nurodyti reikalavimai (šiuo atveju nustatomi tik trūkstami).
16. Pagal Lietuvos Respublikos statybos įstatymo 24 straipsnio nuostatas specialieji architektūros reikalavimai galioja 5 metus nuo jų išdavimo dienos, jeigu negautas statybą leidžiantis dokumentas. Gavus statybą leidžiantį dokumentą, specialieji architektūros reikalavimai galioja iki statybos procedūrų užbaigimo dienos.

Specialiuosius architektūros reikalavimus išdavė

_____	_____	_____
(išdavusio asmens pareigos)	(parašas, data)	(vardas, pavardė)

DETALŪS METADUOMENYS	
Dokumento sudarytojas (-ai)	Vilniaus miesto savivaldybės administracija 188710061, Vilniaus m. sav. Vilniaus m. Konstitucijos pr. 3
Dokumento pavadinimas (antraštė)	Specialieji reikalavimai
Dokumento registracijos data ir numeris	2025-04-28 Nr. SRD-01-250428-00456
Dokumento gavimo data ir dokumento gavimo registracijos numeris	–
Dokumento specifikacijos identifikavimo žymuo	ADOC-V1.0
Parašo paskirtis	Pasirašymas
Parašą sukūrusio asmens vardas, pavardė ir pareigos	Ė, Vilniaus miesto savivaldybės administracija
Sertifikatas išduotas	Ė LT
Parašo sukūrimo data ir laikas	2025-04-28 13:27:53 +03:00
Parašo formatas	XAdES-T
Laiko žymoje nurodytas laikas	2025-04-28 13:28:04 +03:00
Informacija apie sertifikavimo paslaugų teikėją	EID-SK 2016, AS Sertifitseerimiskeskus EE
Sertifikato galiojimo laikas	2023-12-18 12:43:57 – 2026-12-18 12:43:57
Informacija apie būdus, naudotus metaduomenų vientisumui užtikrinti	"Registravimas" paskirties metaduomenų vientisumas užtikrintas naudojant "RCSC IssuingCA-2, VI Registru Centras - i.k. 124110246 LT" išduotą sertifikatą "IS Infostatyba, Statybos sektoriaus vystymo agentūra, VŠĮ, į.k.305997589 LT", sertifikatas galioja nuo 2024-12-04 16:45:42 iki 2027-12-04 16:45:42
Pagrindinio dokumento priedų skaičius	–
Pagrindinio dokumento pridedamų dokumentų skaičius	1
Pridedamo dokumento sudarytojas (-ai)	Vilniaus miesto savivaldybės administracija 188710061, Vilniaus m. sav. Vilniaus m. Konstitucijos pr. 3
Pridedamo dokumento pavadinimas (antraštė)	Specialieji architektūros reikalavimai
Pridedamo dokumento registracijos data ir numeris	2025-04-25 Nr. SARD-01-250425-00503
Programinės įrangos, kuria naudojantis sudarytas elektroninis dokumentas, pavadinimas	Avilys SDP eDocs
Informacija apie elektroninio dokumento ir elektroninio (-ių) parašo (-ų) tikrinimą (tikrinimo data)	Atitinka specifikacijos keliamus reikalavimus. Visi dokumente esantys elektroniniai parašai galioja (2025-04-29 14:22:00)
Papildomi metaduomenys	Nuorašą suformavo 2025-04-29 14:22:00 Avilys SDP eDocs

Elektroninio dokumento nuorašas

TVIRTINU:
Tinklo planavimo ir plėtros komandos vadovas

2026 m. vasario 11 d.

PROJEKTAVIMO SĄLYGOS Nr. **26045**

Galioja iki 2031 m. vasario 11 d.

1. Objekto pavadinimas, adresas:

DAUGIABUČIO GYVENAMOJO NAMO, BISTRYČIOS G. 28A, VILNIUJE, ATNAUJINIMO (MODERNIZAVIMO) PROJEKTAS.

2. Užsakovas, statytojas:

UAB „Mano būstas Neris“ įm. k. 121483222 Ozo g. 12A-1, Vilnius.

3. Prijungimo taškas:

Esama pastato Bistryčios g. 28A šilumos punkto patalpa. Esamas įvadas.

4. Slėgis prijungimo taške:

		Šildymo sezono metu	Ne šildymo sezono metu	Dimensija
4.1.	Slėgis paduodamoje linijoje prijungimo taške	0,58-0,69	0,68-0,87	MPa
4.2.	Slėgis grįžtamoje linijoje prijungimo taške	0,25-0,46	0,32-0,61	MPa
4.3.	Slėgių skirtumas	0,23-0,33	0,26-0,36	MPa

5. Skaičiuotinas šilumos tinklų temperatūrinis grafikas prijungimo taške:

5.1.	Tiekiamo šilumnešio temperatūra	115	ºC;
5.2.	Grąžinamo šilumnešio temperatūra	60	ºC;

6. Projektuojamo objekto šilumos poreikiai:

		Esami šilumos poreikiai	Nauji šilumos poreikiai	
6.1.	Bendras šilumos poreikis	0,210	0,126	MW;
6.2.	Poreikis šildymui	0,110	0,031	MW;
6.3.	Poreikis karštam vandeniui	0,100	0,095	MW;
6.4.	Poreikis vėdinimui	-	-	MW;
6.5.	Poreikis technologijai	-	-	MW;

7. Užsakovas (statytojas) privalo suprojektuoti:

7.1. Šilumos punkto rekonstrukciją pagal nepriklausomą schemą pastato vidaus šildymui ir karšto vandens ruošimui (pastato vidaus šildymo sistemos turi būti pritaikytos dirbti prie 115/60 ir 65/45 (ateities perspektyvoje) temperatūrinių grafikų).
7.2. Atlikti Bistryčios g. 28A šilumos punkto esamos įvadinės apskaitos patikrinamuosius skaičiavimus ir esant reikalui, numatyti šilumos energijos apskaitos pakeitimą.
7.3. Gyvenamųjų patalpų (butų) karšto vandens skaitiklių su nuotoliniu duomenų nuskaitymu įrengimo vietą, esant techninėms galimybėms rekomenduojame bendrose patalpose.
7.4. Komercinių patalpų (jeigu bus įrengiamos) karšto vandens skaitiklių su nuotoliniu duomenų nuskaitymu įrengimo vietą, esant techninėms galimybėms rekomenduojame bendrose patalpose.
7.5. Komercinių (jeigu bus įrengiamos) ir gyvenamųjų patalpų (butų) neatsiskaitomųjų šilumos skaitiklių su nuotoliniu duomenų nuskaitymu įrengimo vietą, esant techninėms galimybėms rekomenduojame bendrose patalpose.

8. Užsakovas (statytojas) privalo pastatyti:

8.1. Šilumos punkto rekonstrukciją pagal nepriklausomą schemą pastato vidaus šildymui ir karšto vandens ruošimui (pastato vidaus šildymo sistemos turi būti pritaikytos dirbti prie 115/60 ir 65/45 (ateities perspektyvoje) temperatūrinių grafikų).
8.2. Pagal suderintą projektą įrengti įvadinės šilumos energijos apskaitos ir šildymo sistemos papildymo skaitiklio su nuotoliniu duomenų nuskaitymu pastatymo vietą.
8.3. Šalto vandens apskaitą prieš karšto vandens ruošimo šilumokaitį su nuotoliniu duomenų nuskaitymu.
8.4. Gyvenamosioms patalpoms (butams) įrengti karšto vandens skaitiklių su nuotoliniu duomenų nuskaitymu pastatymo vietą sumontuojant intarpus su uždaromąja armatūra esant techninėms galimybėms rekomenduojame bendrose patalpose (pagal rekomendacines schemas).
8.5. Komercinėms patalpoms (jeigu bus įrengiamos) įrengti karšto vandens skaitiklių su nuotoliniu duomenų nuskaitymu pastatymo vietą sumontuojant intarpus su uždaromąja armatūra esant techninėms galimybėms rekomenduojame bendrose patalpose (pagal rekomendacines schemas).
8.6. Komercinėms (jeigu bus įrengiamos) ir gyvenamosioms patalpoms (butams) įrengti neatsiskaitomųjų šilumos skaitiklių su nuotoliniu duomenų nuskaitymu pastatymo vietą sumontuojant intarpus su uždaromąja armatūra esant techninėms galimybėms rekomenduojame bendrose patalpose (pagal rekomendacines schemas).

9. Reikalavimai projektavimui, statybai ir medžiagoms:

9.1. **Reikalavimai šilumos punktui:**
9.1.1. Įrengti termofikacinio vandens kiekio ribotuvą.
9.1.2. Projektinės termofikacinio vandens temperatūros reikalavimai šilumos punktui:
9.1.2.1. Grąžinamo į CŠT iš karšto vandens šildytuvo, esant dviem pakopoms, naudojimo metu - ne aukštesnė kaip 25 °C;
9.1.2.2. Grąžinamo į CŠT iš karšto vandens šildytuvo, esant vienai pakopai, naudojimo metu - ne aukštesnė kaip 30 °C be recirkuliacijos kontūro, ir ne aukštesnė kaip 45 °C esant recirkuliacijai;
9.1.2.3. Grąžinamo į CŠT iš karšto vandens šildytuvo, esant vienai ar dviem pakopoms su recirkuliacija, budėjimo režime ne aukštesnė kaip 45 °C;
9.1.2.4. Grąžinamo į CŠT iš šildymo sistemos šildytuvo - ne daugiau kaip 5 °C aukštesnė už šilumnešio, grįžtančio iš šildymo sistemos.
9.1.3. Šilumos punktas turi būti suprojektuotas ir įrengtas taip, kad ne šildymo sezono metu karšto vandens gamyba vartotojo pusėje būtų užtikrinama pagal teisės aktų reikalavimus, kai šilumos tiekėjo pusėje termofikacinio vandens T1 temperatūra nuo 60 °C iki 70 °C.
9.1.4. Šilumos punkto karšto vandens šilumokaitis turi būti parenkami pagal vandenvietės, iš kurios bus tiekiamas geriamas vanduo į šilumos punktą karšto vandens ruošimui, kokybės parametrus.
9.1.5. Šilumos punkto elektroninis valdiklis turi būti suprojektuotas ir sumontuotas kartu su visa būtina duomenų nuskaitymo ir perdavimo į AB „Miesto gijos“ IT sistemą technine ir programine įranga. AB „Miesto gijos“ turi būti pateikta visa duomenų nuskaitymui į IT

platformą būtina informacija (nuskaitymo protokolai, nuskaitymo registrų adresai, užklausų kodai ir kt.). Valdiklis turi būti suprojektuotas ir įrengtas su atviru duomenų nuskaitymu bent vienu iš šių komunikacinių protokolų: Modbus RTU, Modbus TCP, MQTT, OPC UA. Duomenų nuskaitymo kanalą, duomenų nuskaitymo būdą, įrangos tipą derinti su AB „Miesto gijos“.

9.2. **Reikalavimai šilumos ir karšto vandens apskaitai:**

9.2.1. Apskaitos prietaisai privalo tenkinti LR norminių dokumentų reikalavimus ir turi būti metrologiškai patikrinti.

10. Kiti reikalavimai:

10.1. Pateikti AB „Miesto gijos“ iki pateikiant prašymą pritarti projektui IS Infostatyba:

10.1.1. Pastato šilumos punkto bei šildymo ir karšto vandens ruošimo sistemų projektus *.pdf formatu (failus siųsti el. paštu info@miestogijos.lt).

10.2. Tuo atveju, jei gyventojai nėra priėmę sprendimo dėl šilumos punkto išpirkimo, vykdant daugiabučio namo atnaujinimo (modernizavimo) projektą ir (ar) atnaujinant (modernizuojant) ar keičiant šilumos punkto įrenginius, ir (ar) pastato šildymo ir karšto vandens sistemą, išmontuoti šilumos punkto įrenginiai priėmimo–perdavimo aktu grąžinami šilumos punkto savininkui AB „Miesto gijos“.

10.3. Tuo atveju, jei gyventojai yra priėmę sprendimą dėl šilumos punkto išpirkimo iš AB „Miesto gijos“, prašome kreiptis į šilumos tiekėją ir atlikti išpirkimo procedūras.

10.4. Pateikti AB „Miesto gijos“ užbaigus statybos darbus:

10.4.1. Prašymą dėl šilumos punkto patikrinimo, šilumos pirkimo – pardavimo sutarties sudarymo ir apskaitos įrengimo (kreiptis vienu prašymu), tuo pačiu iškviečiant AB „Miesto gijos“ atstovą išduotų prisijungimo (projektavimo) sąlygų įvykdymo patikrinimui. Prie prašymo turi būti pateiktos šilumos punkto(ų) parengties akto(ų), atsakingo asmens paskirto už šilumos ūkio priežiūrą pažymėjimo bei atsakingo asmens paskyrimo kopijos.

10.5. Prisijungimą prie veikiančių šilumos tinklų vykdyti ne šildymo sezono metu.

10.6. Projektas turi būti suderintas su trečiosiomis šalimis.

10.7. Vykdant pastato pamatų apšiltinimo ar kitus darbus šilumos tinklų apsaugos zonoje, turi būti gautas AB „Miesto gijos“ raštiškas sutikimas bei numatytos priemonės šilumos tinklų apsaugojimui.

10.8. Per du metus nuo šių techninių (projektavimo) sąlygų išdavimo datos negavus statybą leidžiančio dokumento, būtina kreiptis į šilumos tiekėją dėl techninių (projektavimo) sąlygų patikslinimo.

Rengė: Tinklo planavimo ir plėtros komandos inžinierė

2026 m. vasario 11 d. projektavimo sąlygos Nr. 26045

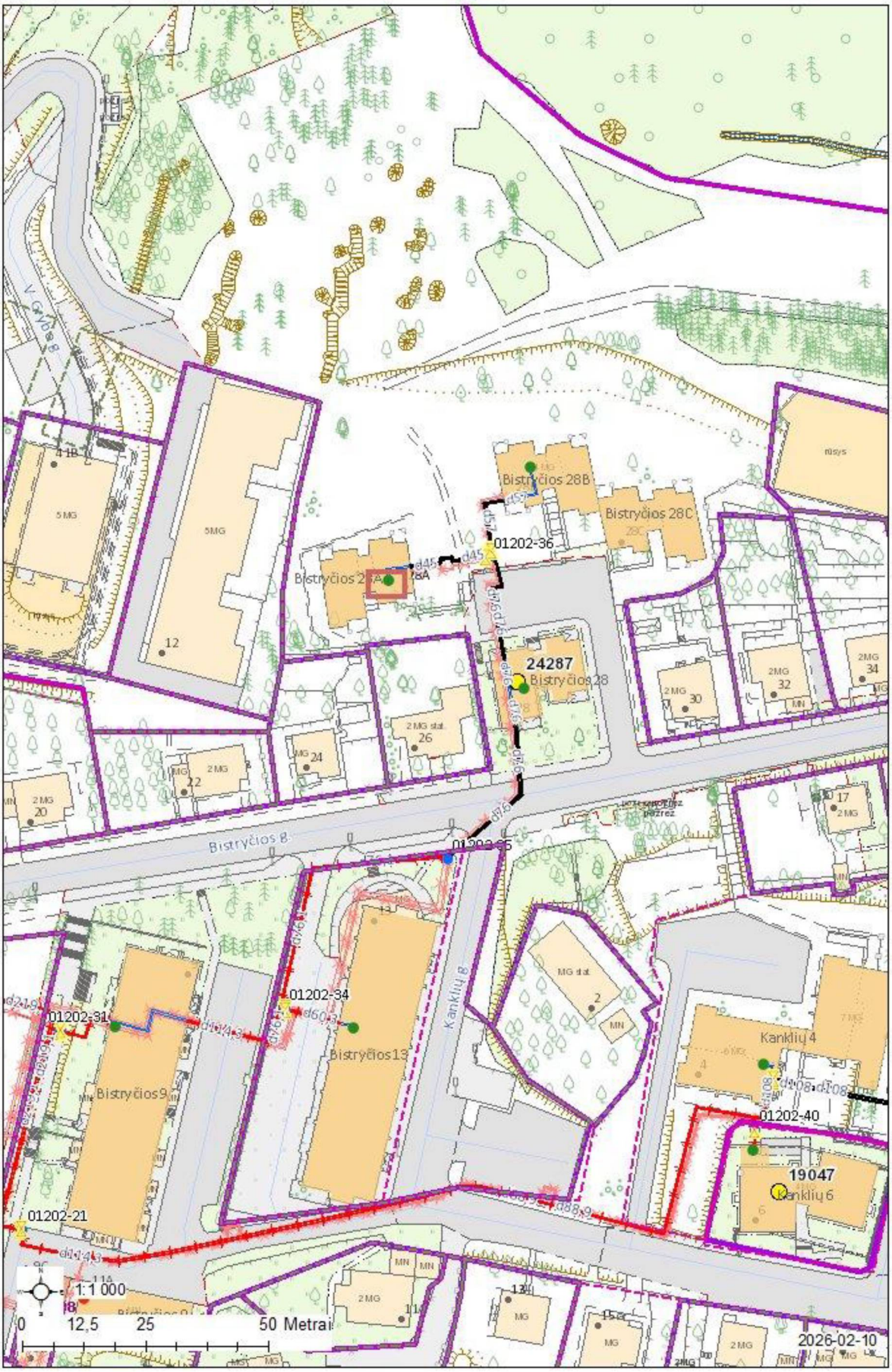

2026 m. vasario 11 d. projektavimo sąlygos Nr. 26045

AB „Miesto gijos“

DĖL ŠILUMOS PUNKTO IŠPIRKIMO ARBA GRĄŽINIMO

2026 m. vasario 11 d.

Vilnius

2026-02-10 gauta Jūsų paraiška projektavimo sąlygoms gauti Šilumos punkto (toliau – Šilumos punktas) atnaujinimui (modernizavimui) objekte Bistryčios g. 28A.

Pažymime, kad Šilumos punktas nuosavybės teise priklauso AB „Miesto gijos“ (toliau – Bendrovė).

Teikiame projektavimo sąlygas ir informuojame, kad norint atlikti Šilumos punkto atnaujinimo (modernizavimą) privalote Šilumos punktą išpirkti arba grąžinti Bendrovei.

Siekiant įsigyti, išpirkti Šilumos punktą prašome pateikti laisvos formos prašymą pridedant Daugiabučio namo butų ir kitų patalpų savininkų protokolą su savininkų sutikimais išpirkti Šilumos punktą. Dėl Šilumos punkto išpirkimo prašome kreiptis į :@miestogijos.lt ir info@miestogijos.lt.

Nusprendus Šilumos punktą grąžinti Bendrovei prašome pateikti prašymą dėl grąžinimo ir vadovaujantis LR Šilumos ūkio įstatymo 24 str. 3 d. pateikti Daugiabučio namo butų ir kitų patalpų savininkų sprendimą vykdyti namo atnaujinimo (modernizavimo) projektą ir (ar) atnaujinant (modernizuojant) ar keičiant šilumos punkto įrenginius, ir (ar) pastato šildymo ir karšto vandens sistemą išmontuoti šilumos punkto įrenginius ir juos grąžinti Bendrovei, kaip savininkei perdavimo-priėmimo aktu. Dėl Šilumos punkto grąžinimo prašome kreiptis į @miestogijos.lt ir info@miestogijos.lt.

Atmintinė objektų vystytojams ir projektų rengėjams dėl šilumos punktų pastatuose su žemų temperatūrų šildymo sistemomis

AB „Miesto gijos“ Vadovų taryba patvirtino strateginį sprendimą naujose miesto plėtros teritorijose vystyti žemų temperatūrų šilumos tiekimo tinklus (kaip pvz. Pilaitė, Bajorai, Pavilnionys ir pan.), o veikiančio tinklo zonoje vystytojams rekomenduoti naujuose pastatuose įrengti žemų temperatūrų šildymo sistemas. Vadovaujantis šia strategine nuostata, naujose miesto plėtros teritorijose būtų vystomi šilumos tiekimo tinklai pritaikyti veikti temperatūrų grafiku 65/45 ^{o}C. Tokiu atveju, pastatų vidaus šildymo sistemos turėtų būti projektuojamos ne aukštesniam nei 60/40 ^{o}C temperatūrų grafikui. Kiekvienas naujas statybos objektas vertinamas individualiai ir informacija pateikiama jam išduodamose prisijungimo (projektavimo) sąlygose.

Žemų temperatūrų šilumos tiekimo tinklai būtų pritaikyti tiekiamo vandens temperatūros padidinimui iki 75 ^{o}C dėl temperatūrinio šoko sukėlimo karšto vandens sistemos dezinfekcijos metu. Toks temperatūros pakėlimas yra reikalingas dėl Higienos normų reikalavimų tenkinimo.

Naujose miesto plėtros teritorijose statomų pastatų šilumos punktas yra skaičiuojamas 65/45 ^{o}C šilumos tiekimo tinklų darbo režimui ir įvertinama galimybė veikti terminio šoko (75 ^{o}C) sąlygomis.

Jau veikiančių šilumos tiekimo tinklų zonoje naujai statomų pastatų šilumos punktų įranga yra skaičiuojama 115/60 ^{o}C temperatūrų šilumos tiekimo tinklų darbo grafikui. Šiuo atveju turėtų būti įvertinta ir šilumos punkto darbo galimybė tiekiamo vandens temperatūrai pažemėjus 5 ^{o}C. Pastatų vidaus šildymo sistemos turėtų būti projektuojamos ne aukštesniam nei 60/40 ºC temperatūrų grafikui.

Toks temperatūrinių grafikų pasirinkimas sudarys sąlygas ateityje palaipsniui visų šilumos tiekimo tinklų apimtyje pereiti prie žemų (4 ir aukštesnės kartos) temperatūrų darbo režimo. Pastato arba jo šildymo sistemos nusidėvėjimo laikotarpis siekia 50 ar dar daugiau metų, todėl labai svarbu įrengti žemų šilumos nešiklio temperatūrų šildymo sistemas. Šilumos punktų nusidėvėjimo laikotarpis yra 15 metų, todėl šilumos punktui susidėvėjus jis galėtų būti keičiamas šilumos punktu pritaikytu šilumą pastatui tiekti iš žemų temperatūrų tinklo.

Tokia, trumpesnį nusidėvėjimo laiką turinčių šilumos tiekimo sistemos elementų pakeitimo taktika, leistų padidinti šilumos tiekimo sistemos transformacijos lankstumą ir didinti šilumos tiekimo efektyvumą, mažinti šiltnamio efektą sukeliančių dujų išskyrimą į aplinką ir mažinti šilumos kainą vartotojams.

AB „Miesto gijos“

III priedas objektų vystytojams ir projektuotojams dėl karšto vandens ir neatsiskaitomųjų šilumos apskaitos prietaisų įrengimo

Vartotojams pasirinkus AB „Miesto gijos“ **kaip karšto vandens ir šilumos tiekėją** (pagal Šilumos ūkio įstatymo 11 str. 4 d. ir 15 str. 1d., vartotojams pagal Civilinio kodekso 4.85 straipsnyje nustatyta tvarka pasirinkus I apsirūpinimo karštu vandeniu būdą[1] (kai centralizuotai paruoštas karštas vanduo, kaip kompleksinis produktas perkamas iš karšto vandens tiekėjo)) pasirinktas ***karšto vandens ir šilumos tiekėjas įrengia karšto vandens ir buitinius šilumos apskaitos prietaisus.*** Vadovaujantis Šilumos ūkio įstatymo 15 str. 2 d., kol vartotojai pasirenka karšto vandens tiekėją arba apsirūpinimo karštu vandeniu būdą, karšto vandens tiekėjas yra šilumos tiekėjas.

Vadovaujantis Šilumos ūkio įstatymo 11 str. 4 dalimi, šilumos tiekėjai įrengia vartotojo bute ar kitose patalpose šilumos skaitiklius (neatsiskaitomuosius šilumos apskaitos prietaisus), jeigu prie šilumos perdavimo tinklo prijungiamas naujas statomas pastatas.

Siekiant užtikrinti galimybę vartotojams įgyvendinti Šilumos ūkio įstatymo 11 ir 15 straipsniuose numatytas galimybes, o šilumos tiekėjui – įvykdyti atitinkamas šiame įstatyme numatytas prievoles, karšto vandens apskaitos ir neatsiskaitomųjų šilumos apskaitos prietaisų įrengimo vietos turi būti suprojektuotos pagal patvirtintą tipinę schemą ir teisės aktų reikalavimus.

Karšto vandens ir neatsiskaitomųjų šilumos apskaitos prietaisų įrengimas butuose ir komercinėse patalpose (jeigu bus įrengiamos) vykdomas taip:

1. Objekto statytojas/vystytojas karšto vandens ir šilumos tiekėjui pateikia statybos užbaigimo dokumentą ir prašymą dėl pastovios šilumos pirkimo-pardavimo sutarties pasirašymo bei karšto vandens ir neatsiskaitomųjų šilumos apskaitos prietaisų įrengimo.
2. Jei sutartys sudaromos su butų ir komercinių patalpų (jeigu bus įrengiamos)savininkais, duomenis apie butų ir komercinių patalpų savininkus ir kitą sutarčių parengimui reikalingą informaciją pateikia objekto statytojas/vystytojas.
3. Po Sutarties pasirašymo karšto vandens ir šilumos tiekėjas įrengia karšto vandens ir neatsiskaitomuosius šilumos apskaitos prietaisus su nuotoliniu duomenų nuskaitymu.

[1]*Vartotojams pagal Civilinio kodekso 4.85 straipsnyje nustatyta tvarka pasirinkus II (kai atskirai atsiskaitoma su šilumos tiekėju už karšto vandens paruošimą, o su geriamojo vandens tiekėju – už patiektą geriamąjį vandenį karštam vandeniui paruošti) arba III (kai karštas vanduo ruošiamas individualiai bute, naudojant kitus energijos šaltinius (dujas, elektrą, kietąjį kurą) – šiuo atveju mokama už patiektą geriamąjį vandenį ir jo paruošiamą pagal kitos rūšies energijos suvartojimą) apsirūpinimo karštu vandeniu būdą, buitinius karšto vandens apskaitos prietaisus įrengia, prižiūri ir metrologinę patikrą organizuoja daugiabučio namo vartotojams teisėtai atstovaujantis asmuo (valdytojas ar kt.).*

AB „Miesto gijos“

Tipinė karšto vandens skaitiklio montavimo schema

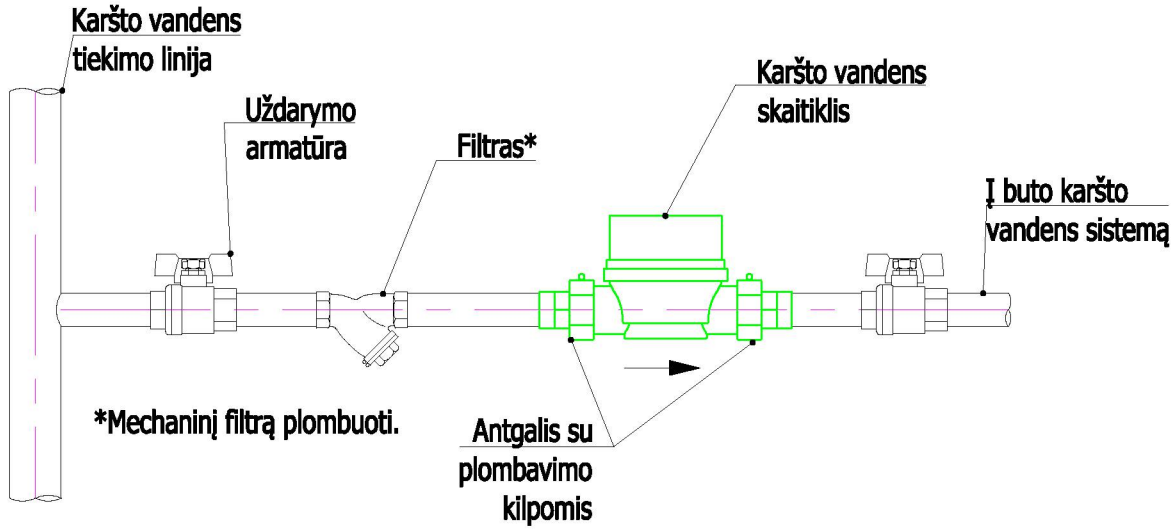

Karšto vandens skaitiklio montavimo padėtys

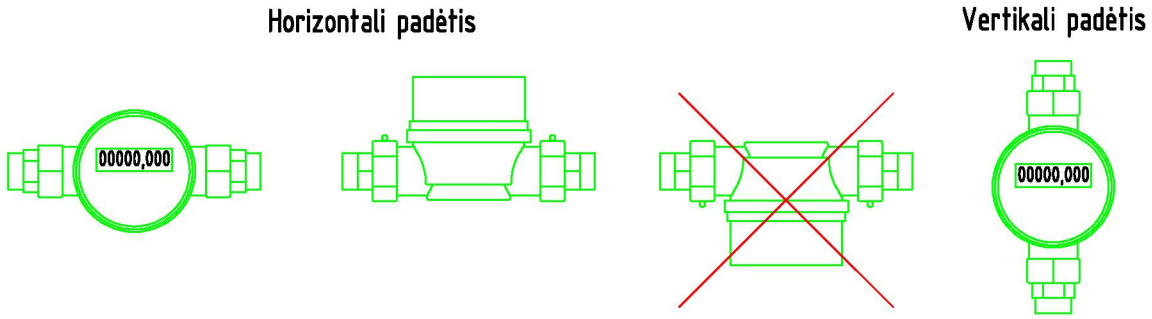

Reikalavimai karšto vandens skaitiklio įrengimui

1. Naujai statant ar rekonstruojant esamus pastatus, skaitikliai įrengiami bendro naudojimo patalpose tik horizontalioje padėtyje.
2. Butams skirtų skaitiklių diametras turi būti DN15 ir ilgis 110mm.
3. Skaitiklio vertikali montavimo padėtis, kitoks jų ilgis galimi tik tais atvejais, kai nėra galimybės skaitiklio įrengti bendro naudojimo patalpose (pvz. rekonstruojant senus pastatus).
4. Montuojant skaitiklį, prieš ir po skaitiklio, turi būti naudojami standartiniai plombuojami antgaliai.
5. Siekiant užtikrinti patikimą skaitiklio montavimą ir eksploatavimą, jis turi būti montuojamas ne žemiau kaip 0,3 m aukštyje nuo grindų.
6. Montuojant skaitiklį turi būti užtikrinta galimybė patogiam priėjimui jį patikrinti ar pakeisti. Pasiekiama uždaromoji armatūra prieš ir po skaitiklio.
7. Mechaninis filtras gali būti vienas visai skaitiklių grupei.

Tipinė šilumos energijos skaitiklio montavimo schema

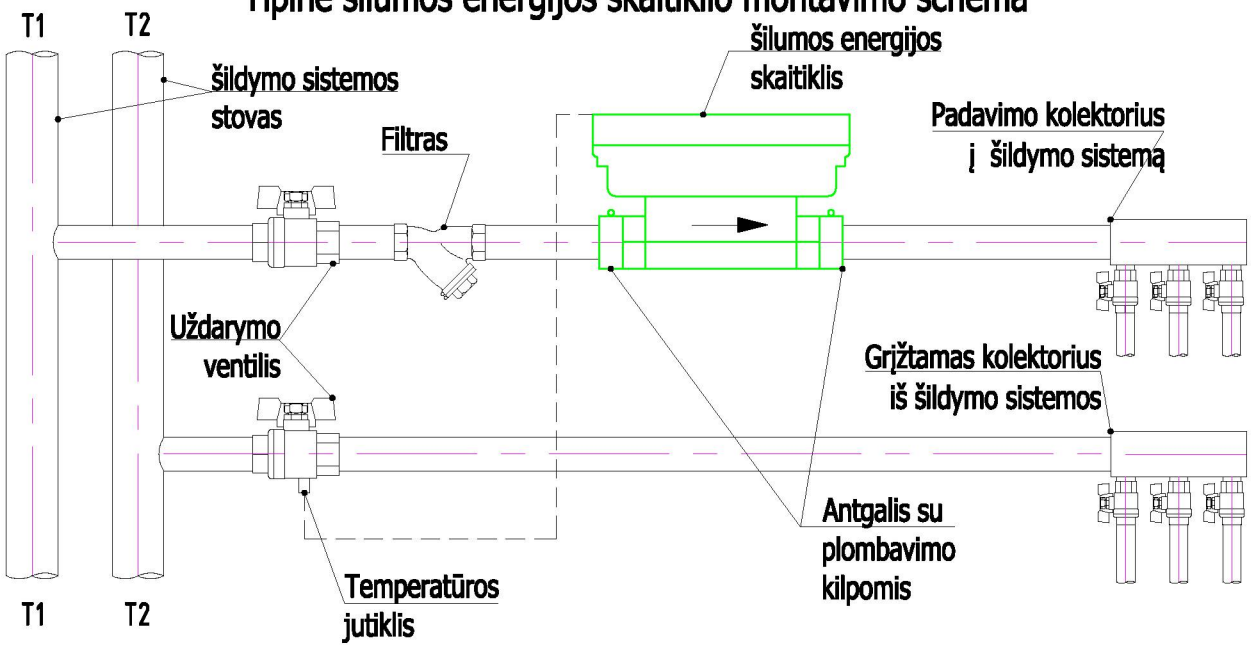

Šilumos energijos skaitiklio montavimo padėtys

Horizontali padėtis

Vertikali padėtis

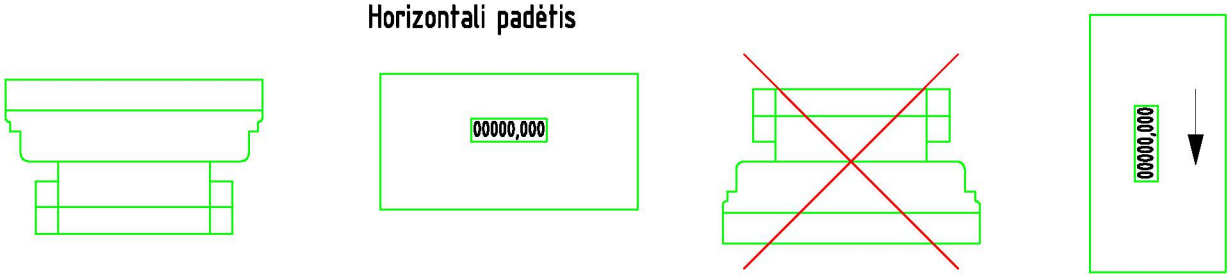

Reikalavimai buitinio šilumos skaitiklio įrengimui

1. Naujai statant ar rekonstruojant esamus pastatus, skaitikliai įrengiami bendro naudojimo patalpose tik horizontalioje padėtyje.
2. Butams skirtų skaitiklių diametras turi būti DN15 ir ilgis 110mm.
3. Skaitiklio vertikali montavimo padėtis, kitoks jų ilgis galimi tik tais atvejais, kai nėra galimybės skaitiklio įrengti bendro naudojimo patalpose (pvz. rekonstruojant senus pastatus).
4. Šilumos energijos skaitiklį montuoti ant padavimo linijos T1 šildymo sistemos vamzdyno, jei tokios galimybės nėra šilumos skaitiklio montavimas ant grįžtamos T2 linijos gali būti numatytas tik suderinus su šilumos tiekėju.
5. T2 (T1 jei skaitiklis sumontuotas ant T2 linijos) temperatūros jutiklis montuojamas į uždaromąją armatūrą (ventilį) su galimybę užplombuoti.
6. Montuojant skaitiklį, prieš ir po skaitiklio, turi būti naudojami standartiniai plombuojami antgaliai.
7. Siekiant užtikrinti patikimą skaitiklio montavimą ir eksploatavimą, jis turi būti montuojamas ne žemiau kaip 0,3 m aukštyje nuo grindų.
8. Montuojant skaitiklį turi būti užtikrinta galimybė patogiam priėjimui jį patikrinti ar pakeisti. Pasiekiama uždaromoji armatūra prieš ir po skaitiklio.
9. Mechaninis filtras gali būti vienas visai skaitiklių grupei.

DETALŪS METADUOMENYS	
Dokumento sudarytojas (-ai)	Miesto gijos, AB
Dokumento pavadinimas (antraštė)	TS26045
Dokumento registracijos data ir numeris	2026-02-11 Nr. SD-515
Dokumento gavimo data ir dokumento gavimo registracijos numeris	-
Dokumento adresatas (-ai)	Mano Būstas Neris, UAB
Dokumento specifikacijos identifikavimo žymuo	ADOC-V1.0
Parašo paskirtis	Pasirašymas
Parašą sukūrusio asmens vardas, pavardė ir pareigos	Tinklo planavimo ir plėtros komandos vadovas
Parašo sukūrimo data ir laikas	2026-02-11 17:15
Parašo formatas	Trumpalaikio galiojimo (XAdES-T)
Laiko žymoje nurodytas laikas	2026-02-12 00:02
Informacija apie sertifikavimo paslaugų teikėją	SK ID Solutions EID-Q 2024E
Sertifikato galiojimo laikas	2025-06-05 11:15 - 2028-06-04 11:15
Parašo paskirtis	Registravimas
Parašą sukūrusio asmens vardas, pavardė ir pareigos	Administratorius
Parašo sukūrimo data ir laikas	2026-02-11 19:47
Parašo formatas	Trumpalaikio galiojimo (XAdES-T)
Laiko žymoje nurodytas laikas	2026-02-11 19:47
Informacija apie sertifikavimo paslaugų teikėją	VST-IssuingCA
Sertifikato galiojimo laikas	2026-02-09 15:04 - 2027-02-09 15:04
Informacija apie būdus, naudotus metaduomenų vientisumui užtikrinti	-
Pagrindinio dokumento priedų skaičius	5
Pagrindinio dokumento pridedamų dokumentų skaičius	0
Pridedamo dokumento sudarytojas (-ai)	-
Pridedamo dokumento pavadinimas (antraštė)	2 Priedas dėl ŠP išpirkimo ar grąžinimo.pdf
Pridedamo dokumento registracijos data ir numeris	-
Pridedamo dokumento sudarytojas (-ai)	-
Pridedamo dokumento pavadinimas (antraštė)	Atmintinė dėl žemų parametrų tinklų.pdf
Pridedamo dokumento registracijos data ir numeris	-
Pridedamo dokumento sudarytojas (-ai)	-
Pridedamo dokumento pavadinimas (antraštė)	3 priedas.pdf
Pridedamo dokumento registracijos data ir numeris	-
Pridedamo dokumento sudarytojas (-ai)	-
Pridedamo dokumento pavadinimas (antraštė)	Karšto vandens apskaitos schema.pdf
Pridedamo dokumento registracijos data ir numeris	-
Pridedamo dokumento sudarytojas (-ai)	-
Pridedamo dokumento pavadinimas (antraštė)	Šilumos apskaitos schema.pdf
Pridedamo dokumento registracijos data ir numeris	-
Programinės įrangos, kuria naudojantis sudarytas elektroninis dokumentas, pavadinimas	Elpako v.20260121.1
Informacija apie elektroninio dokumento ir elektroninio (-ių) parašo (-ų) tikrinimą (tikrinimo data)	Tikrinant dokumentą nenustatyta jokių klaidų (2026-02-12)

Elektroninio dokumento nuorašo atspausdinimo data ir ją atspausdinęs darbuotojas	2026-02-12 nuorašą suformavo Virginija Daugevičienė
Paieškos nuoroda	-
Papildomi metaduomenys	Nuorašą suformavo 2026-02-12 Dokumentų valdymo sistema „Kontora“

Vilniaus vandenys

Naujų klientų prijungimo skyriaus vyresnioji inžinier
(pareigos, pavardė)

PATVIRTINTA
UAB „Vilniaus vandenys“
2026-02-13 Nr. PS26-308

PRISIJUNGIMO SĄLYGOS

Vandens tiekimui ir nuotekų šalinimui Vilniaus mieste

Objekto pavadinimas: Daugiabučio gyvenamojo namo, Bistryčios g. 28A, Vilniuje, atnaujinimo (modernizavimo) projektas.
Objekto adresas: Bistryčios g. 28A.
Pareiškėjas: UAB „Mano būstas Neris“.
Naikinamos prisijungimo sąlygos: -.

I. REIKALAVIMAI GERIAMOJO VANDENS TIEKIMUI:

Poreikis: 7,36 m^3/d.; 1,92 m^3/h_{max}.
Vandens slėgis prijungimo vietoje: abs. alt. ±0,00 - 145 m (minimalus garantuojamas) ir 165 m (didžiausias galimas).
Užsakovas privalo:

- Panaudoti esamą vandentiekio įvadą. Poreikiui esant, įvadą rekonstruoti, užtikrinant nepertraukiamą vandens tiekimą esamiems vartotojams.
- Vandens apskaitos mazgas turi būti suprojektuotas ir įrengtas, vadovaujantis STR 2.07.01:2003 XI skirsniu ir patvirtinta įmonės Technine politika, kurią galima rasti http://www.vv.lt/lt/partneriams/.
- Poreikiui esant, vandens apskaitos mazgą rekonstruoti vadovaujantis STR 2.07.01:2003 XI skirsniu ir patvirtinta įmonės Technine politika, kurią galima rasti http://www.vv.lt/lt/partneriams/.
- Poreikiui esant, vidaus tinklus rekonstruoti.
- Poreikiui esant, suprojektuoti ir pastatyti slėgio pakėlimo stotelę. Projektuojant slėgio pakėlimo stotelę, vadovautis UAB „Vilniaus vandenys“ patvirtinta Technine politika, kurią galima rasti http://www.vv.lt/lt/partneriams/.

II. REIKALAVIMAI GAISRŲ GESINIMUI:

Poreikis: lauko - l/s; vidaus - l/s.
Tiekiamas iš tinklo: lauko - l/s; vidaus - l/s.
Užsakovas privalo:

- Neįrašius vandens kiekio, reikalingo lauko gaisrų gesinimui prašyme – paraiškoje, vandens tiekimas gaisrams gesinti nebus įvertintas, bei UAB „Vilniaus vandenys“ vandens tiekimo gaisrų gesinimui negarantuoja.

III. REIKALAVIMAI BUITINIŲ NUOTEKŲ ŠALINIMUI:

Poreikis: 7,36 m^3/d.; 1,92 m^3/h_{max}.; užterštumas BDS_7 350 mg/l.
Užsakovas privalo:

- Panaudoti esamus privačius nuotekų išvadus. Poreikiui esant, išvadus rekonstruoti, užtikrinant nepertraukiamą nuotekų šalinimą esamiems vartotojams.
- Poreikiui esant, vidaus tinklus rekonstruoti.
- Išleidžiamų į miesto nuotekų tinklus teršalų koncentracijos neturi viršyti Nuotekų tvarkymo reglamente nustatytų leidžiamų koncentracijų. Planuojant išleidinėti didesnio užterštumo nuotekas, suprojektuoti ir įrengti riebalų gaudyklę su integruota mėginių paėmimo vieta. Tuo atveju kai nėra integruotos mėginių paėmimo vietos, turi būti suprojektuotas atskiras šulinys mėginių paėmimui.
- Išleidžiamų į miesto nuotekų tinklus teršalų koncentracijos neturi viršyti Nuotekų tvarkymo reglamente nustatytų leidžiamų koncentracijų. Planuojant išleidinėti didesnio užterštumo nuotekas, suprojektuoti ir įrengti purvo (smėlio) ir/ar naftos gaudyklę (-es) su integruota mėginių paėmimo vieta. Tuo atveju kai nėra integruotos mėginių paėmimo vietos, turi būti suprojektuotas atskiras šulinys mėginių paėmimui.
- Poreikiui esant, suprojektuoti ir įrengti nuotekų siurblinę. Projektuojant nuotekų siurblinę, įskaitant jos automatizavimą, dispečerizavimą ir kita, vadovautis UAB „Vilniaus vandenys“ patvirtinta Technine politika.

IV. BENDRIEJI REIKALAVIMAI:

- **Draudžiama lietaus nuotekas nuleisti į buitinių nuotekų tinklus. Lietaus nuotekų nuleidimą ir drenažo vandens nuleidimą spręsti sklypo viduje arba kreiptis į UAB „Grinda“.**
- Poreikiui esant, projekte turi būti numatyta vieta vandens paėmimui statybos reikmėms. Nenumačius

vandens paėmimo vietos, vanduo statybos reikmėms nebus tiekiamas.

- Techninis projektas bus derinamas tik pateikus V dalyje nurodytas pasirašytas sutartis.
- Jeigu žemės sklypuose projektuojami bendro naudojimo tinklai ir/ar siurblinės, taip pat žemės sklypuose esamiems bendro naudojimo tinklams ir/ar siurblinėms, numatyti ir išskirti tinklų ir/ar siurblinių apsaugos zonas pagal Lietuvos Respublikos specialiųjų žemės naudojimo sąlygų įstatymą ir apsaugos zonos dydžio servitutus, suteikiančius teisę prieiti ir privažiuoti prie tinklų ir/ar siurblinių, šiuos objektus aptarnauti ir remontuoti, tiesti požemines komunikacijas, prijungti naujus vartotojus prie šių statinių.
- Siekiant vykdyti statybos darbus tinklų apsaugos zonoje, projekte turi būti atlikti apkrovų skaičiavimai ir, poreikiui esant, numatytos apsaugos priemonės tinklų išsaugojimui.
- Tinklų, įskaitant ir siurblinių statybos projektai turi būti išskirti į atskirus etapus.
- Informuojame, kad UAB „Vilniaus vandenys“ eksploatuoja tik nuosavybės ar kitu teisėtu pagrindu valdomus ir / ar naudojamus tinklus. Bendrovė per privačius vandentiekio ir nuotekų tinklus negarantuoja nepertraukiamo vandens tiekimo, gaisrų gesinimo ir nuotekų šalinimo.
- Paruoštą projektą su visais pažymėtais inžineriniais (naujai projektuojamais (išskiriant bendro naudojimo tinklus ir įvadus / išvadus kaip atskirus statybos objektus), rekonstruojamais, naikinamais bei esamais) tinklais bei bendro naudojimo tinklų apsaugos zonoje numatomomis įrengti susisiekimo komunikacijomis ir dangomis pateikti derinimui teisės aktų nustatyta tvarka.
- Tinklus ir jų ženklinimą projektuoti ir montuoti iš vamzdžių, armatūros ir fasoninių dalių pagal UAB „Vilniaus vandenys“ patvirtintą Techninę politiką ir technines specifikacijas (aktuali redakcija), kurias galima rasti http://www.vv.lt/lt/partneriams/, patvirtintą projektą, prisijungimo sąlygas, pasirašytas sutartis ir galiojančių teisės aktų nuostatas.

V. REIKALAVIMAI STATYTOJUI:

- Jeigu projektuojami bendro naudojimo tinklai, pasirašyti *Miesto (rajono) savivaldybės infrastruktūros plėtros sutartį* arba *Geriamojo vandens tiekimo ir nuotekų tvarkymo infrastruktūros objektų statybos sutartį*, patvirtiną Vilniaus miesto savivaldybės Nr. 1-486; 2020-04-17 d. sprendimu, kuria Bendro naudojimo tinklai (magistraliniai, skirstomieji, daugiabučių gyv. namų įvadai bei nuotekų išvadai nuo pirmo nuotekų šulinio iki tinklo), turi būti perduoti tinklų Valdytojui.
- Jeigu vykdomi statybos darbai tinklų apsaugos zonose, pasirašyti *Susitarimą dėl darbų vykdymo infrastruktūros apsaugos zonoje*.
- Daugiau informacijos apie sutarčių pasirašymą galite rasti: http://www.vv.lt/lt/partneriams/.
- Jeigu nustatomi servitutai, pasirašyti *Servituto sutartį.*
- Jeigu vykdomi tinklų rekonstrukcijos darbai, pasirašyti *Geriamojo vandens tiekimo ir nuotekų tvarkymo infrastruktūros objektų rekonstrukcijos sutartį* ir *Panaudos sutartį.*
- Dėl sutarčių pasirašymo kreiptis elektroniniu paštu: info@vv.lt.
- Su sutarčių projektais ir būtina pateikti informacija sutartims pasirašyti, galima susipažinti adresu: http://www.vv.lt/lt/partneriams/.
- Jeigu Statytojas perleidžia objektą naujam statytojui iki visų pagal prisijungimo sąlygas ir projektą numatytų darbų atlikimo, tokiu atveju Statytojas privalo perleisti visas teises ir pareigas naujam statytojui pagal šias prisijungimo sąlygas ir V dalyje išvardintas sutartis, apie tai informuodamas UAB „Vilniaus vandenys“ elektroniniu paštu: info@vv.lt nurodydamas naująjį statytoją.
- Statytojas už suteiktas geriamojo vandens ir nuotekų paslaugas atsiskaito pagal apskaitos prietaiso esančio šulinyje parodymus iki bendro naudojimo tinklai bus perduoti tinklų Valdytojui.
- Tiesioginės sutartys su vartotojais bus sudaromos ir tiesioginis vartotojų atsiskaitymas už paslaugas bus galimas, kai bendro naudojimo tinklai bus perduoti tinklų Valdytojui**.**

VI. REIKALAVIMAI DARBAMS:

- Gatvių važiuojamojoje dalyje, asfaltbetonio dangoje ant inžinerinių komunikacijų šulinių pastatyti plaukiojančio tipo šulinių liukus su dangčiais pagal Bendrovės patvirtintą techninę specifikaciją, kurią galima rasti http://www.vv.lt/lt/partneriams/.
- Jeigu suderintame projekte, nebuvo numatyta tinklų apsaugos zonose įrengti viršutinių dangų (asfalto, trinkelių ir kita), tokiu atveju po galutinės tinklų apžiūros iki pažymos išdavimo tinklų liukai, kapos ir pan. turi būti užpilti 30 cm storio žvyro danga, siurblinių įvažiavimai turi būti užbaigti įrengiant sutankintą žvyro dangą ir pateikti grunto tankinimo laboratoriniai duomenys. Įrengiant viršutines dangas (asfaltą, trinkeles ir kita) tinklų apsaugos zonose, šulinių liukų, kapų ir/ar hidrantų aukštis turi būti sureguliuotas Statytojo sąskaita pagal Miesto (raj.) savivaldybės žemės darbų vykdymo ir gatvių dangų apsaugos taisykles ir STR reikalavimus.
- **Atlikus statybos darbus, Statytojas privalo gauti UAB „Vilniaus vandenys“ pažymą, kad tinklai yra**

prijungti prie centralizuotų vandentiekio ir nuotekų tinklų pagal prisijungimo sąlygas, projektą bei galiojančias teisės aktų nuostatas.

- Prieš vykdant tinklų perklojimo ir pertvarkymo darbus pagal rekonstrukcijos sutartį, Statytojas privalo suderinti konkrečią datą, laiką ir gauti rašytinį sutikimą iš UAB „Vilniaus vandenys“ dėl eksploatuojamų vandentiekio ir nuotekų tinklų atjungimo ir esamų vartotojų perjungimo darbų (dėl suderinimo Statytojas turi kreiptis el. paštu: info@vv.lt arba tel.: 19118). Jeigu Statytojas nesilaiko šios tinklų atjungimo tvarkos, tokiu atveju Statytojas įsipareigoja atlyginti visus UAB „Vilniaus vandenys“ patirtus nuostolius.

VII. GALIOJIMAS:

- Prisijungimo sąlygos galioja tol, kol galioja statybą leidžiantis dokumentas. Jei per 5 metus nuo sąlygų išdavimo datos nebus gautas statybą leidžiantis dokumentas, būtina gauti naujas prisijungimo sąlygas arba pratęsti šių sąlygų galiojimo laiką.
- Daugiau aktualios informacijos dėl prisijungimo tolimesnių žingsnių bei kitų UAB „Vilniaus vandenys“ teikiamų paslaugų galite rasti http://www.vv.lt/lt/namams/kaip_tapti_klientu/ arba http://www.vv.lt/lt/imonems/tapti_klientu/.

VIII. ASMENS DUOMENŲ TVARKYMAS:

- Pažymima, kad asmenys, teikiantys skelbti duomenis (dokumentus) Lietuvos Respublikos statybos leidimų ir statybos valstybinės priežiūros informacinėje sistemoje „Infostatyba“ yra atsakingi už fizinių asmenų duomenų nuasmeninimo užtikrinimą (Statybos įstatymas 27 str. 15(1) d.).
- UAB „Vilniaus vandenys“, įgyvendindama Bendrojo duomenų apsaugos reglamento reikalavimus, informuoja Jus, kaip geriamojo vandens tiekimo ir / arba nuotekų tinklų statytoją, kad Jūsų asmens duomenys (vardas ir pavardė) gali būti pateikti kitiems asmenims, kurių prisijungimo sąlygose bus nurodyta jungtis prie Jūsų projektuojamų / statomų / pastatytų tinklų. Jeigu nesutinkate su nurodytu Jūsų asmens duomenų pateikimu, prašome kreiptis laisvos formos prašymu į bendrovę dėl nesutikimo. Plačiau apie bendrovės vykdomą asmens duomenų tvarkymą galite sužinoti bendrovės interneto svetainės www.vv.lt skiltyje „Privatumas“.

Sąlygas ruošė

(V. Pavardė)

PRISIJUNGIMO SĄLYGOS NR. 26-00379D

Parengta: 2026-02-24,
Galioja iki: 2028-02-24

Klientas: UAB Mano būstas Neris

Kliento kontaktiniai duomenys: Žirmūnų g. 68A, Vilnius, Vilniaus m. sav., +37069832901, @uformatas.lt

Objekto pavadinimas: Daugiabutıs gyvenamasis namas

Objekto adresas: Bistryčios g. 28A, Vilnius, Vilniaus m. sav.

Investicinio projekto Nr.: D2A1600379

Kliento dujų sistemos prisijungimo taško parametrai

Dujotiekio tipas	Plieninis
Dujotiekio skersmuo, mm	
Maksimalus dujų slėgis, bar	0,022
Minimalus dujų slėgis, bar	0,018
Maksimali dujų transportavimo galia, m3/val	0

1. Šios projektavimo sąlygos išduodamos Kliento objekto, esančio Bistryčios g. 28A, Vilnius, Vilniaus m. sav., vartotojo dujų sistemos pertvarkymo/rekonstravimo projektui rengti.

2. Vartotojo dujų sistemos prisijungimo vieta:
Esamas mažo slėgio PL dujotiekis sklype / pastato dujų sistema

3. Kliento veiksmai įgyvendinant Objekto prijungimą:
3.1. Informuojame, kad prieš pateikiant patikrinimui projektą Bendrovei, jame turi būti įtrauktos sekančios pastabos:
3.1.1. Techninio pastato atnaujinimo (modernizavimo) projekte turi būti atskirtos dujotiekio atsakomybės ribos - pastato / vartotojo dujų sistema ir ESO dujotiekio sistema bei numatytos lėšos požeminio dujotiekio įvado (ESO dujų sistema) ir antžeminio dujotiekio (pastato / vartotojo dujų sistema) rekonstravimui:
3.1.1.1. Dujotiekis ir jo įrenginiai nuo pastatų sienų turi būti atitraukti prieš pastato apšiltinimo darbus;
3.1.1.2. Po dujotiekio atitraukimo darbų dujotiekį nudažyti namo fasado spalva;
3.1.1.3. Antžeminis ir požeminis dujotiekis nuo statinių konstrukcijų ir žemės paviršiaus turi būti nutiestas tokiais atstumais ir aukštyje, kad jis būtų apsaugotas nuo mechaninių pažeidimų bei metalų korozijos poveikio tiesioginės grėsmės, jį būtų patogu prižiūrėti, remontuoti. Atstumas tarp dujotiekio ir sienos, ant kurios jis nutiestas, ar kitų statybinių konstrukcijų turi būti ne mažesnis kaip 50 % vamzdžio skersmens dydžio.
3.1.2. Dėl antžeminio dujotiekio atitraukimo nuo pastato (pastato dujų sistema) kreiptis į įmones, turinčias leidimą eksploatuoti bei montuoti dujų sistemas;
3.2. Dokumentus pateikti galima internetinėje svetainėje www.eso.lt skiltyje Partneriams > Dujų darbų tiekėjams ir rangovams > Dokumentų pateikimas įrengus kliento dujų sistemą (https://www.eso.lt/partneriams/partneriams-rangovams/duju-darbu-rangovams-ir-tiekejams/darbu-vykdymas/4294#c3031.

Bendrovė tvarko Jūsų asmens duomenis tik teisės aktuose apibrėžtais teisėtais pagrindais. detalesnė informacija apie Jūsų asmens duomenų tvarkymo sąlygas ir susijusias teises viešai skelbiama Bendrovės interneto svetainėje www.eso.lt

4. ESO veiksmai įgyvendinant Objekto prijungimą:
4.1. Požeminės dujotiekio dalies iki uždarymo įtaiso ant dujotiekio įvedimo į pastatą pertvarkymo darbus atliks Bendrovė. Dėl dujotiekio atitraukimo nuo pastato kreiptis į Bendrovę internetu - www.eso.lt skiltyje - susisiekite internetu (<https://www.eso.lt/web/bendro-pobudzio-klausimai/319>).

5. Kita informacija
5.1 AB „Energijos skirstymo operatorius“ išduodama prisijungimo sąlygas neprisiima įsipareigojimų ir neatsako už valstybinių institucijų sprendimus dėl statytojo (užsakovo) pastato šildymo būdo;
5.2 Projekto sprendiniai neturi pažeisti trečiųjų šalių interesų. Tuo atveju, jei projekto sprendiniai gali įtakoti ar įtakoja trečiųjų asmenų interesus, gauti visus būtinus suinteresuotų asmenų sutikimus tokiems sprendimams įgyvendinti;
5.3 Daugiau aktualios informacijos dėl vartotojo dujų sistemos prijungimo tolimesnių žingsnių bei kitų AB „Energijos skirstymo operatorius“ teikiamų paslaugų galite rasti www.eso.lt <http://www.eso.lt/lt/namams.html> arba sužinoti klientų aptarnavimo telefonu +370 660 01852 (skambinant iš užsienio apmokestinama pagal ryšio operatoriaus įkainius).

TVIRTINU:

Paviršinių nuotekų tvarkymo grupės vadovas

____ _____

_____

2026-02-23

Objekto pavadinimas: Daugiabutis gyvenamasis namas, Bistryčios g. 28A, Vilnius

Objekto adresas: Bistryčios g. 28A, Vilnius

Užsakovas / Statytojas: UAB „Mano būstas Neris“

TECHNINĖS SĄLYGOS Nr. 26/205

LIETAUS VANDENS, STATYBINIO DRENAŽO NUVEDIMUI (PRIJUNGIMUI) VILNIAUS MIESTE

Lietaus vandens, statybinio drenažo nuvedimui (prijungimui) užsakovas / statytojas privalo:

Projektuojant paviršinių nuotekų tvarkymo sistemą būtina vadovautis Lietuvos Respublikos aplinkos ministro 2007.04.02 įsakymu Nr. D1-193 patvirtintu „Paviršinių nuotekų tvarkymo reglamento“ (toliau - Reglamentas) ir statybos techninio reglamento STR 2.07.01:2003 „Vandentiekis ir nuotekų šalintuvas. Pastato inžinerinės sistemos. Lauko inžineriniai tinklai“ galiojančių suvestinių redakcijų reikalavimais.

Vadovaujantis Reglamento 7 punkto reikalavimais, projektuojant paviršinių nuotekų tvarkymo sistemą pirmiausiai turi būti išnagrinėti ir taikomi paviršinių nuotekų susidarymą ir (ar) surinkimą (vandeniui laidžių dangų ar švarių paviršinių nuotekų sugerdinimo į gruntą įrenginių įrengimas), centralizuotai į aplinką išleidžiamų paviršinių nuotekų kiekį bei užterštumą mažinantys techniniai sprendiniai.

Tuo atveju, jei dėl tam tikrų vietos aplinkos, grunto sąlygų ar planuojamos ūkinės veiklos ypatumų negalima ar netikslinga taikyti Reglamento 7 punkte nurodytų priemonių, pateikus argumentuotą pagrindimą, paviršines nuotekas galima nuvesti į šalia modernizuojamo daugiabučio gyvenamojo namo esančius 200 mm skersmens paviršinių nuotekų tinklus.

Projektuojant paviršinių nuotekų infiltracinius įrenginius, būtina atlikti infiltracinių įrenginių statybos vietoje esančio grunto inžinerinius geologinius tyrimus. Geologinių tyrimų rezultatai privalo būti pateikiami kartu su projektiniais sprendiniais.

Darbų vykdymo ribose visi šuliniai bei kameros turi atitikti UAB „Ekoprojektas“ LK 2 projektinius sprendinius ir turi būti hidroizoliuoti.

Požeminių inžinerinių komunikacijų šulinių dangčių ženklinimui vadovautis Vilniaus miesto savivaldybės administracijos direktoriaus 2005.02.14 įsakymu Nr. 30-222 patvirtintais reikalavimais.

Komunikacinių ženklų stovai turi būti nudažyti ar cinkuoto metalo, lentelės – plastiko, jų spalva turi būti atspari aplinkos poveikiui.

Gatvėse paviršinių nuotekų šulinius projektuoti gelžbetoninius ne mažesnio kaip 1000 mm skersmens. Tuo atveju, jei projektuojami šuliniai yra didesnio nei 3 m gylio arba juose yra numatoma įrengti vidinius kritimo stovus, šulinius būtina projektuoti ne mažesnio kaip 1500 mm skersmens. Esant didesniam nei 6 m šulinių gyliui, šuliniuose būtina numatyti tarpines perdangas apsaugai nuo aptarnaujančio personalo kritimo į šulinių dugną. Jei į gelžbetoninius šulinius numatoma pajungti didesnio nei 800 mm skersmens vamzdynus, šulinių apatinius žiedus iki vamzdynų viršaus būtina projektuoti iš gelžbetoninio monolito ar mūro. Projektuojamų šulinių liukai – plaukiojančio tipo arba stacionarūs, ne mažesnio nei 700 mm skersmens, su užraktais, važiuojamojoje dalyje ne mažesnės nei D400 apkrovos klasės. Atskiru sutarimu gali būti projektuojami ir kito medžiagiškumo ar skersmens gamykliniai šuliniai.

Gatvėse lietaus surinkimo šulinėlius projektuoti gelžbetoninius 700 mm skersmens. Visi lietaus surinkimo šulinėliai turi būti projektuojami su 30 – 50 cm gylio sėsdinamąja dalimi. Naujai projektuojamose, rekonstruojamose ar kapitališkai remontuojamose gatvėse pirmiausia turi būti projektuojamos bortinio tipo lietaus surinkimo grotelės. Nesant galimybės įrengti bortinio tipo lietaus surinkimo grotelių, gatvėse būtina projektuoti 700 mm skersmens plaukiojančio tipo groteles. Projektuojamos plaukiojančio tipo d 700 mm skersmens lietaus surinkimo grotelės važiuojamojoje dalyje turi būti ne mažesnės nei D400 apkrovos klasės, bortinio tipo lietaus surinkimo grotelės – ne mažesnės nei C250 apkrovos klasės. Atskiru sutarimu (dėl tam tikros gatvės specifikos, kitų inžinerinių tinklų gausos ir t.t.) gali būti projektuojami kito medžiagiškumo, skersmens ar formos lietaus surinkimo šulinėliai, vandens surinkimo grotelės bei latakai.

Gatvės raudonųjų linijų ribose projektuojamų paviršinių nuotekų tinklų skersmenys bei jų nuolydžiai turi būti parenkami įvertinus aplinkinių teritorijų prisijungimo perspektyvą, tačiau negali būti mažesni nei 315 mm.

Projektuojant paviršinių nuotekų tvarkymo sistemas rekomenduojama vadovautis UAB „Grinda“ parengtomis Vilniaus miesto paviršinių nuotekų tvarkymo sistemų projektavimo taisyklėmis (https://www.grinda.lt/pletros-ir-statybu-prieziura/).

Parengtus paviršinių nuotekų tvarkymo sprendinius būtina pateikti UAB „Grinda“ derinimui. Pilnai sukomplektuotos projektų lauko vandentiekio ir nuotekų šalinimo bylos turi būti pateikiamos el. paštu: projektai@grinda.lt

Bendro naudojimo teritorijoje projektuojamiems paviršinių nuotekų tinklams iki statybą leidžiančio dokumento išdavimo dienos būtina sudaryti Vilniaus miesto savivaldybės infrastruktūros arba trišalę sutartį su UAB „Grinda“ ir Vilniaus miesto savivaldybės administracija. Dėl trišalės sutarties sudarymo kreiptis el. paštu: trisalesutartis@grinda.lt

Tuo atveju, jei projektuojamas bendro naudojimo (tranzitinis) paviršinių nuotekų tinklas ar jo apsaugos zonos patenka į žemės sklypų ribas, iki objekto statybos užbaigimo akto gavimo dienos būtina sudaryti notarinę servituto sutartį paviršinių nuotekų tinklo aptarnavimui.

Atlikus paviršinių nuotekų tinklų statybą, būtina nuorodoje https://www.grinda.lt/pletros-ir-statybu-prieziura/ nurodytu telefono numeriu išsikviesti UAB „Grinda“ atstovą atliktų darbų vertinimui bei gauti pažymą apie pastatytų paviršinių nuotekų tinklų tinkamumą eksploatuoti. Pažyma apie pastatytų paviršinių nuotekų tinklų tinkamumą eksploatuoti yra išduodama nenustačius jokių su tinklų statyba susijusių defektų ar neatitikimų suderinto statybos projekto sprendiniams bei pateiktus su Vilniaus miesto savivaldybe suderintą tinklų išpildomąją nuotrauką, statybos žurnalo paslėptų darbų aktų kopijas ir TV diagnostikos ataskaitą su filmuota medžiaga.

Statybos laikotarpiu užsakovas yra atsakingas, kad į paviršinių nuotekų tinklus šalia statybvietės išleidžiamų nuotekų koncentracija neviršytų reglamento reikalavimų bei statybinis gruntas ir medžiagos nepatektų į paviršinių nuotekų tinklus. Užteršus paviršinių nuotekų tinklą jį išvalyti savo lėšomis.

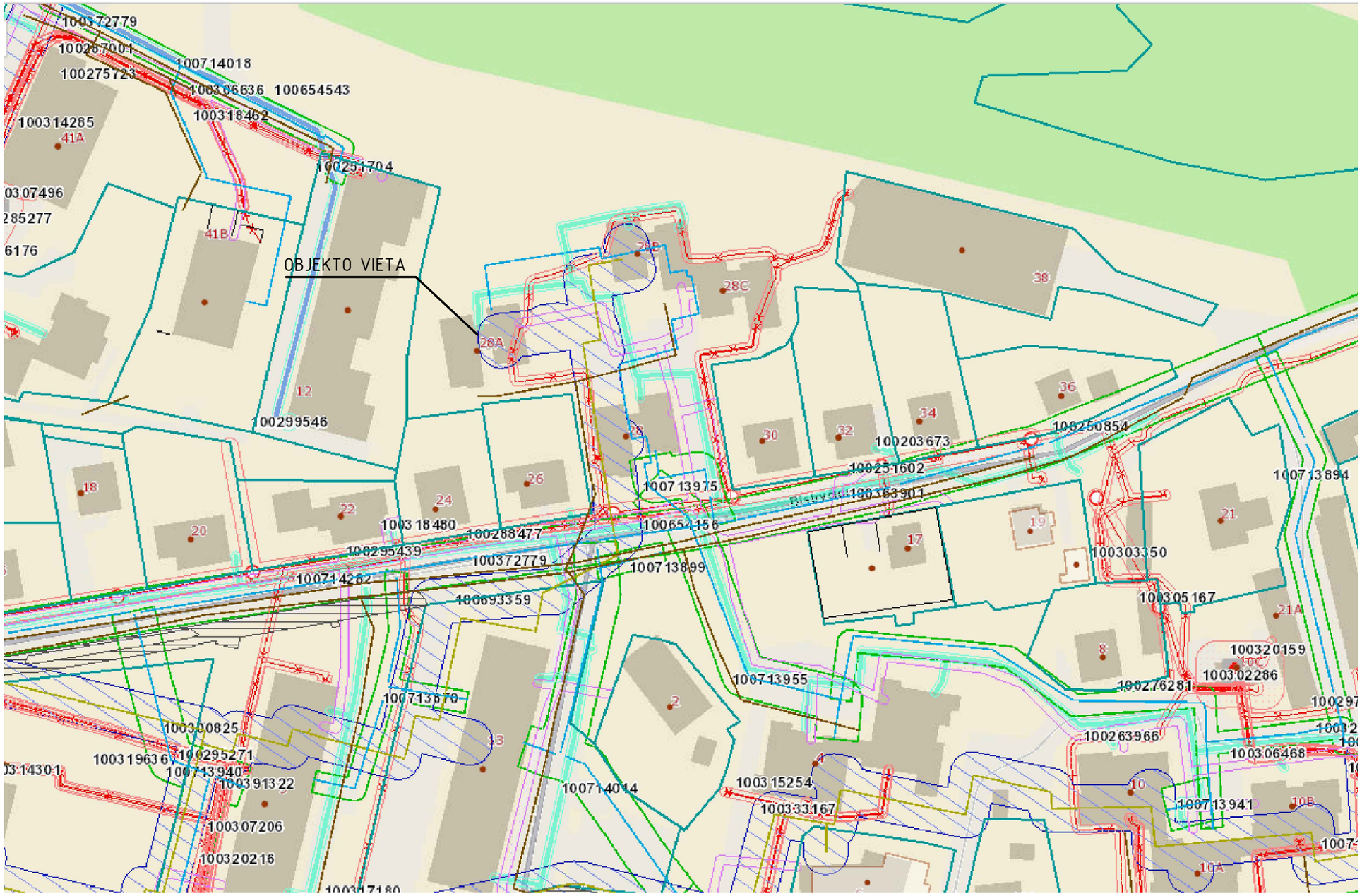

0	2026-02	Statybos leidimui
Laida	Išleidimo data	Laidos statusas. Keitimo priežastis (Jei taikoma)

Kval. Pat. Dok. Nr.

UAB "Urbanistikos formatas"
Žirmūnų 68A, LT-09124 Vilnius
Tel.: 8 5 230 20 36;
El. paštas: info@uformatas.lt

Statinio projekto pavadinimas:
DAUGIABUČIO GYVENAMOJO NAMO, BISTRYČIOS G. 28A, [illegible] NIUJE, ATNAUJINIMO (MODERNIZAVIMO) PROJEKTAS

SPV
SPDV
PROJ.

[illegible]to pavadinimas:
SITUACIJOS PLANAS M 1:1000

LAIDA: 0

LT

Statytojas:
UAB "Mano bustas
Projekto administratorius:
Všį „Atnaujinkime miestą"

Dokumento žymuo:
UF-26002-PP-SP.B-01

LAPAS: 1
LAPŲ: 1

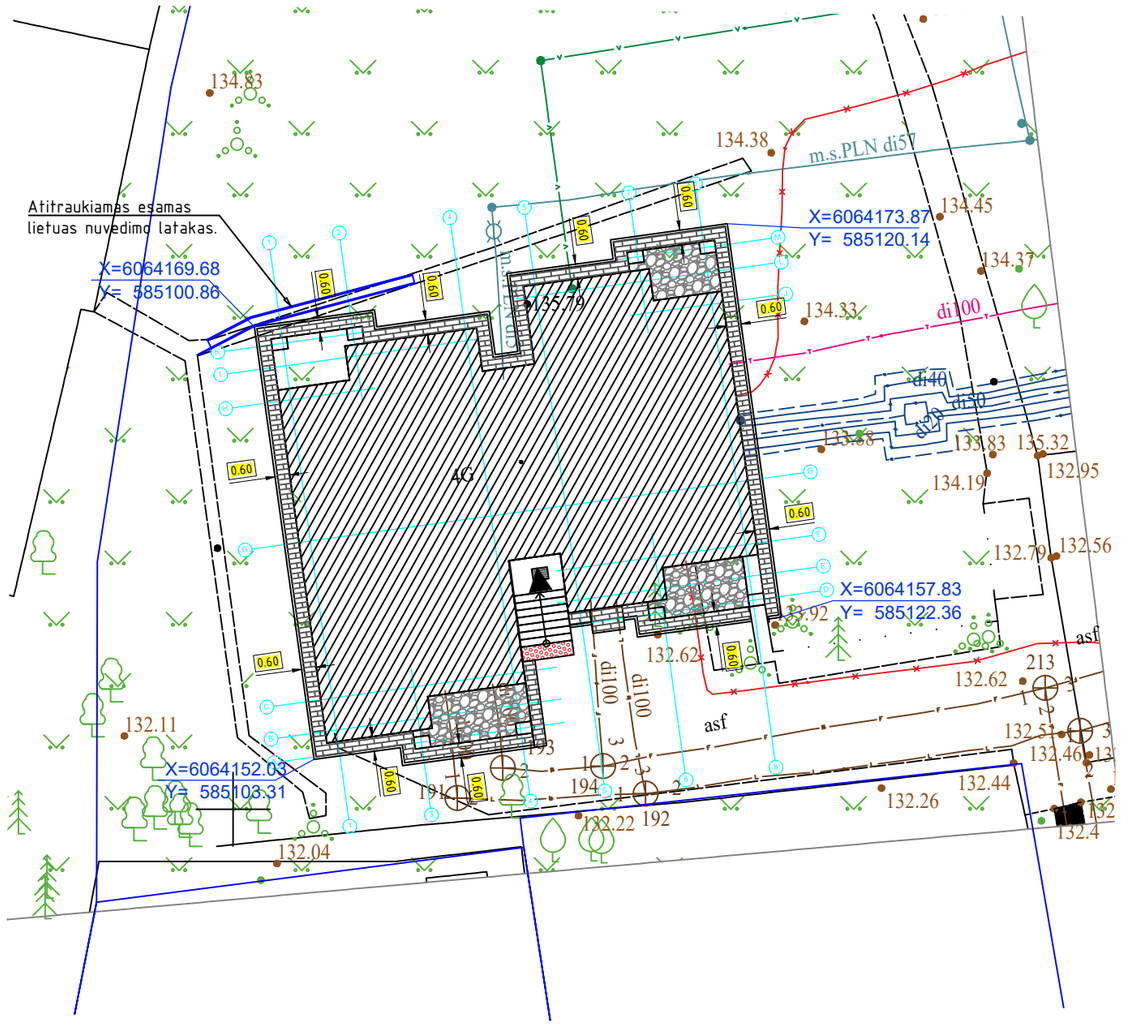

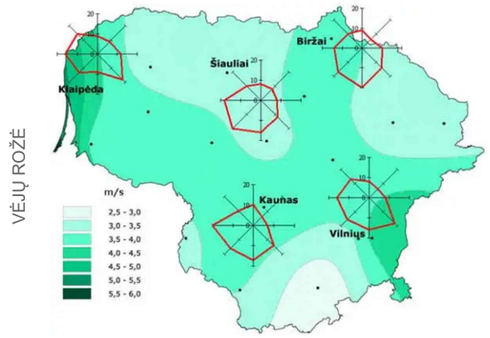

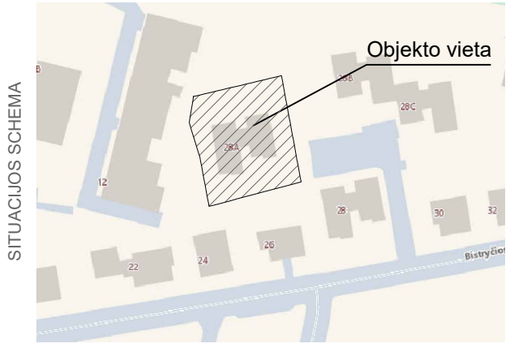

SUTARTINIAI ŽYMĖJIMAI:

- Atnaujinamas (modernizuojamas) pastatas
- Įėjimas į pastatą
- Betoninių trinkelių nuogrinda 43 m²
- Ventiliojama nuogrinda 32 m²
- Betoninių trinkelių įspėjamasis paviršius - 1 m²
- Betoniniai vejos bortai (1000x200x80 mm)

ESAMOS DANGOS

- Esama veja

Prašymo numeris:
Požeminiai tinklai atvaizduoti pagal TIIIS duomenis.

Pastabos:

1. Modernizuojant pastato fasadus bei įrengiant naują nuogrindą būtina apsaugoti ir nepažeisti esamų inžinerinių tinklų (lietaus, vandentiekio, nuotekų, šiluminių tinklų trasų, elektros, dujų ir telefono linijų);
2. Vykdant darbus išsikviesti atitinkamų institucijų vadovus;
3. Visi aplink šį daugiabutį augantys medžiai visu statybiniu laikotarpiu turi būti apsaugoti nuo galimų pastolių, statybinės technikos ar kitų rangos metu naudojamų priemonių pažeidimų, jų polajyje negali būti sandėliuojamos statybinės medžiagos ir kitaip pabloginta jų augimvietė. Rangovai privalo pateikti medžių apsaugos priemonės Rangovo parengtame statybos darbų technologijos projekte prieš pradedant darbus.
4. Po statybos darbų atstatomos sugadintos dangos.

0	2026-02	Statybos leidimui		
Laida	Išleidimo data	Laidos statusas. Keitimo priežastis (Jei taikoma)		
Kval. Pat. Dok. Nr.	UAB "Urbanistikos formatas" Žirmūnų 68A, LT-09124 Vilnius Tel.: 8 5 230 20 36; El. paštas: info@uformatas.lt	Statinio projekto pavadinimas: DAUGIABUČIO GYVENAMOJO NAMO, BISTRYČIOS G. 28A, VILNIUJE, ATNAUJINIMO (MODERNIZAVIMO) PROJEKTAS		
	SPV	Dokumento pavadinimas: SKLYPO PLANAS, M 1:250	LAIDA	
	SPDV		0	
	PROJ.			
LT	Statytojas: UAB "Mano bustas Neris". Projekto administratorius: VšĮ „Atnaujinkime miestą"	Dokumento žymuo: UF-26002-PP-SP.B-02	LAPAS 1	LAPŲ 1

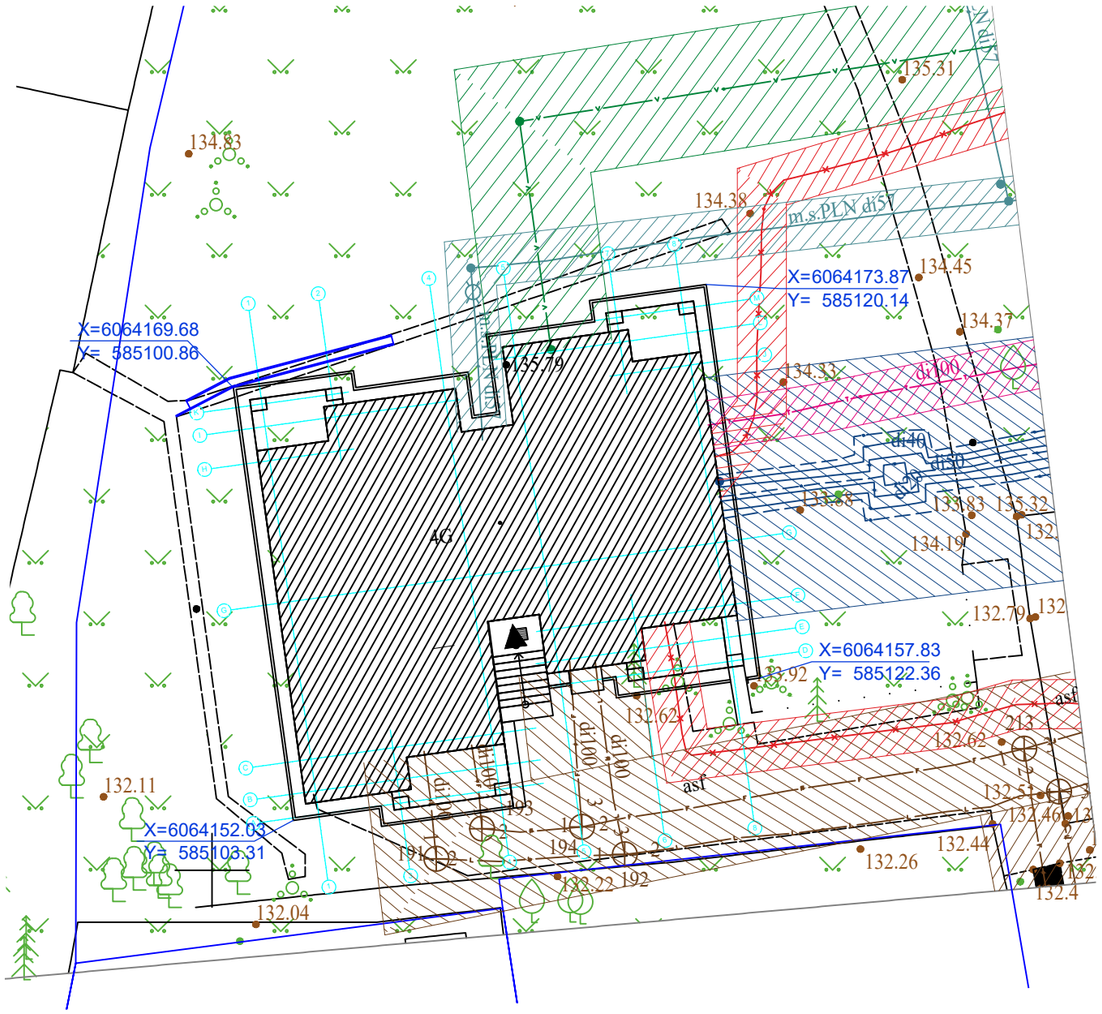

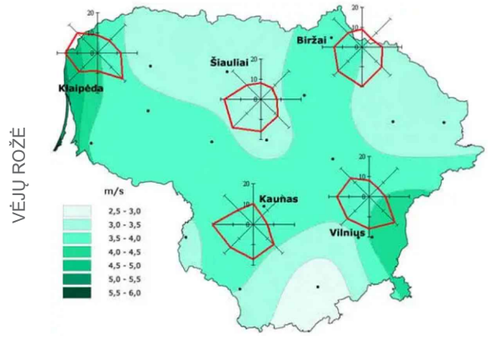

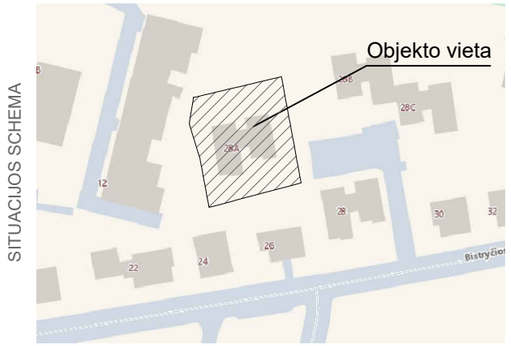

SUTARTINIAI ŽYMĖJIMAI:

- Atnaujinamas (modernizuojamas) pastatas
- Įėjimas į pastatą
- Esami vandentiekio tinklai
- Esami buitinių nuotekų tinklai
- Esami lietaus nuotekų tinklai
- Esami žemos įtampos elektros tinklai
- Esami elektroninių ryšių tinklai
- Esami požeminiai šilumos tinklai
- Esami dujotiekio tinklai
- Ryšių kabelių apsaugos zona
- Elektros tinklų apsaugos zona
- Nuotekų tinklų apsaugos zona
- Vandentiekio tinklų apsaugos zona
- Požeminių šilumos tinklų apsaugos zona
- Dujotekio tinklų apsaugos zona

Prašymo numeris:
Požeminiai tinklai atvaizduoti pagal TIIIS duomenis.

Pastabos:

1. Modernizuojant pastato fasadus bei įrengiant naują nuogrindą būtina apsaugoti ir nepažeisti esamų inžinerinių tinklų (lietaus, vandentiekio, nuotekų, šiluminių tinklų trasų, elektros, dujų ir telefono linijų);
2. Vykdant darbus išsikviesti atitinkamų institucijų vadovus;
3. Asmenys turi vykdyti darbus elektros tinklų apsaugos zonose laikydamiesi Elektros įrenginių eksploatavimo saugos taisyklių (Taisyklių priedo 7 punktas) ir Taisyklių reikalavimų bei laikytis teisėtų elektros tinklus eksploatuojančių asmenų nurodymų, kuriais siekiama užtikrinti saugias ir tinkamas elektros tinklų eksploatavimo sąlygas.
4. Visi aplink šį daugiabutį augantys medžiai visu statybiniu laikotarpiu turi būti apsaugoti nuo galimų pastolių, statybinės technikos ar kitų rangos metu naudojamų priemonių pažeidimų, jų polajyje negali būti sandėliuojamos statybinės medžiagos ir kitaip pabloginta jų augimvietė. Rangovai privalo pateikti medžių apsaugos priemonės Rangovo parengtame statybos darbų technologijos projekte prieš pradedant darbus.
5. Po statybos darbų atstatomos sugadintos dangos.

0	2026-02	Statybos leidimui
Laida	Išleidimo data	Laidos statusas. Keitimo priežastis (Jei taikoma)

Kval. Pat. Dok. Nr.

UAB "Urbanistikos formatas"
Žirmūnų 68A, LT-09124 Vilnius
Tel.: 8 5 230 20 36;
El. paštas: info@uformatas.lt

Statinio projekto pavadinimas:
DAUGIABUČIO GYVENAMOJO NAMO, BISTRYČIOS G. 28A, VILNIUJE, ATNAUJINIMO (MODERNIZAVIMO) PROJEKTAS

SPV	
SPDV	
PROJ.	

Dokumento pavadinimas:
SKLYPO INŽINERINIŲ TINKLŲ PLANAS, M 1:250

LAIDA: 0

LT

Statytojas:
UAB "Mano bustas Neris".
Projekto administratorius:
VšĮ „Atnaujinkime miestą"

Dokumento žymuo:
UF-26002-PP-SP.B-03

LAPAS	LAPŲ
1	1

NUOGRINDOS DETALĖ NG-01

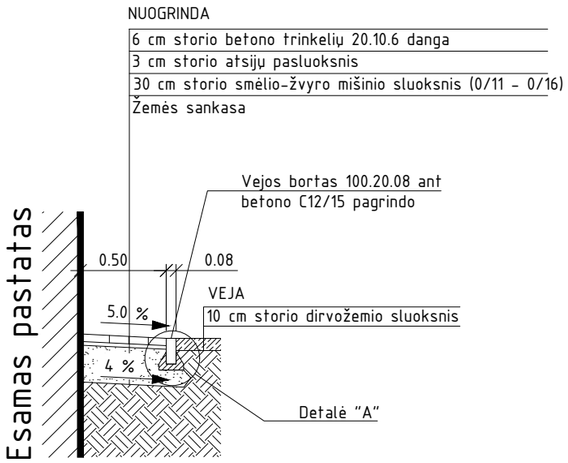

NUOGRINDOS DETALĖ NG-02

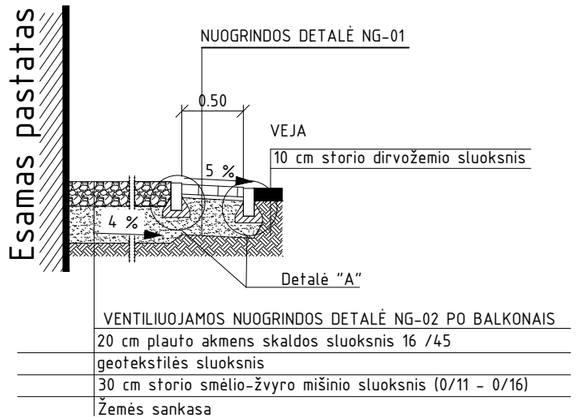

BORTŲ ĮRENGIMO DETALĖ "A"

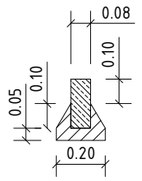

Betoninis vejos bordiūras
100.20.8 ant betono
C12 /15 pagrindo

0	2026-02	Statybos leidimui
Laida	Išleidimo data	Laidos statusas. Keitimo priežastis (Jei taikoma)

Kval. Pat. Dok. Nr.

UAB "Urbanistikos formatas"
Žirmūnų 68A, LT-09124 Vilnius
Tel.: 8 5 230 20 36;
El. paštas: info@uforma

Statinio projekto pavadinimas:
DAUGIABUČIO GYVENAMOJO NAMO, BISTRYČIOS G. 28A, VILNIUJE, ATNAUJINIMO (MODERNIZAVIMO) PROJEKTAS

SPV
SPDV
PROJ.

...nto pavadinimas:
DETALĖS NG-01; NG-02

LAIDA: 0

LT

Statytojas:
UAB "Mano bust

Projekto administratorius:
VšĮ „Atnaujinkime miestą"

Dokumento žymuo:
UF-26002-PP-SP.B-04

LAPAS: 1
LAPŲ: 1

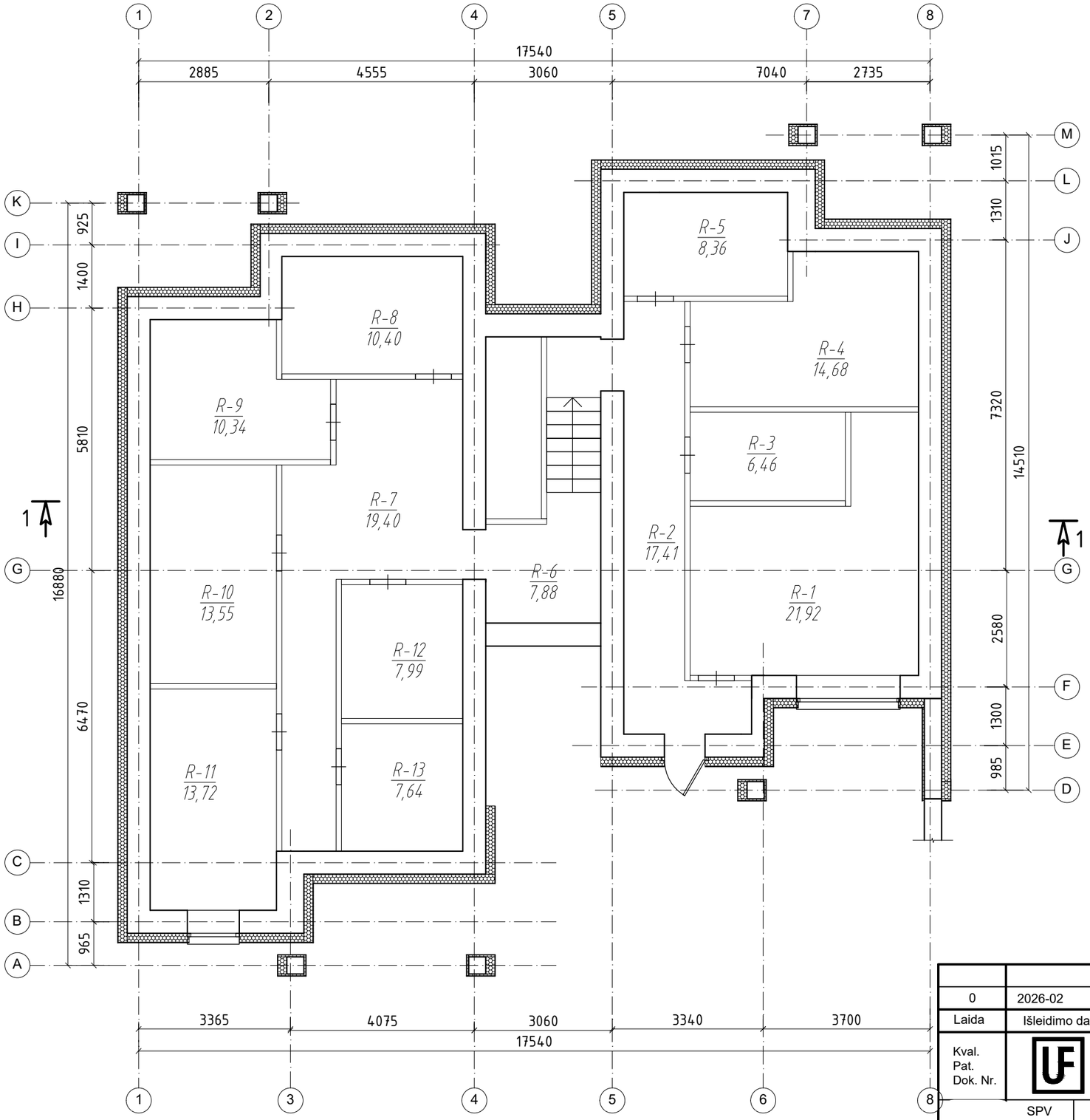

PATALPŲ EKSPLIKACIJA			
Buto Nr.	*Pat. Nr.*	*Pavadinimas*	*Plotas, m²*
R	1	Šilumos punktas	21,92
	2	Koridorius	17,41
	3	Elektro skidinė	6,46
	4	Sandėliukas	14,68
	5	Sandėliukas	8,35
	6	Koridorius	7,88
	7	Koridorius	19,40
	8	Sandėliukas	10,40
	9	Sandėliukas	10,34
	10	Sandėliukas	13,55
	11	Sandėliukas	13,72
	12	Sandėliukas	7,99
	13	Sandėliukas	7,64
IŠ VISO R AUKŠTE:			159.74

SUTARTINIAI ŽYMĖJIMAI:

- Detalė CK-01

0	2026-02	Statybos leidimui
Laida	Išleidimo data	Laidos statusas. Keitimo priežastis (Jei taikoma)

Kval. Pat. Dok. Nr.

UAB "Urbanistikos formatas"
Žirmūnų 68A, LT-09124 Vilnius
Tel.: 8 5 230 20 36;
El. paštas: info@uformatas.lt

Statinio projekto pavadinimas:
DAUGIABUČIO GYVENAMOJO NAMO, BISTRYČIOS G. 28A, VILNIUJE, ATNAUJINIMO (MODERNIZAVIMO) PROJEKTAS

SPV
SPDV
PROJ.

Dokumento pavadinimas:
RŪSIO PLANAS M1:100

LAIDA: 0

LT

Statytojas:
UAB "Mano bustas"
Projekto administratorius:
VšĮ „Atnaujinkime miestą"

Dokumento žymuo:
UF-26002-PP-SA.B-01

LAPAS: 1
LAPŲ: 1

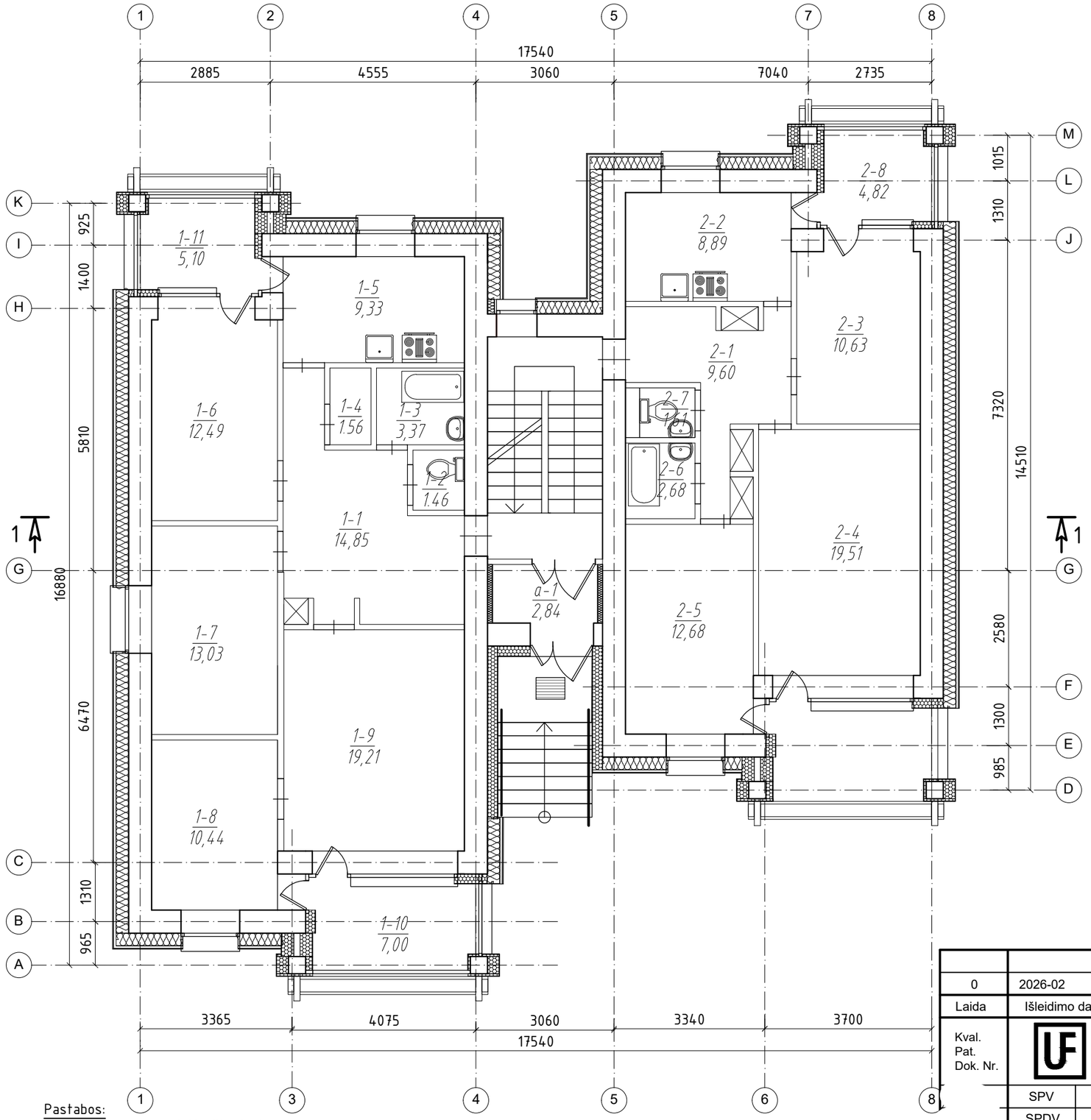

PATALPŲ EKSPLIKACIJA			
Buto Nr.	*Pat. Nr.*	*Pavadinimas*	*Plotas, m²*
1	1	Koridorius	14,85
	2	Tualetas	1,46
	3	Vonia	3,37
	4	Sandėliukas	1,56
	5	Virtuvė	9,33
	6	Kambarys	12,49
	7	Kambarys	13,03
	8	Kambarys	10,44
	9	Kambarys	19,21
	10	Lodžija	7,00
	11	Lodžija	5,10
	VISO:		97.84
2	1	Koridorius	10,27
	2	Virtuvė	8,89
	3	Kambarys	10,63
	4	Kambarys	19,51
	5	Kambarys	12,68
	6	Vonia	2,68
	7	Tualetas	1,61
	8	Lodžija	4,29
	VISO:		70.56
a	1	Tambūras	2,84
IŠ VISO I AUKŠTE:			171.24

SUTARTINIAI ŽYMĖJIMAI:

- Detalė SN-01

Pastabos:
1. Matmenys nurodyti milimetrais;
2. Matmenis tikslinti vietoje, prieš užsakant gaminius, bei atliekant montavimo darbus;
3. Brėžinys sudarytas remiantis butų nekilnojamojo turto kadastro ir registro byla;
4. Statinio sąlyginė alt. ±0.000 yra esamų 1 aukšto grindų lygis;

Laida	Išleidimo data	Laidos statusas. Keitimo priežastis (Jei taikoma)
0	2026-02	Statybos leidimui

Kval. Pat. Dok. Nr.

SPV
SPDV
PROJ.

UAB "Urbanistikos formatas"
Žirmūnų 68A, LT-09124 Vilnius
Tel.: 8 5 230 20 36;
El. paštas: info@uformatas.lt

Statinio projekto pavadinimas:
DAUGIABUČIO GYVENAMOJO NAMO, BISTRYČIOS G. 28A, VILNIUJE, ATNAUJINIMO (MODERNIZAVIMO) PROJEKTAS

ıento pavadinimas:
PIRMO AUKŠTO PLANAS M1:100

LAIDA: 0

LT

Statytojas:
UAB "Mano bustas

Projekto administratorius:
VšĮ „Atnaujinkime miestą"

Dokumento žymuo:
UF-26002-PP-SA.B-02

LAPAS: 1
LAPŲ: 1

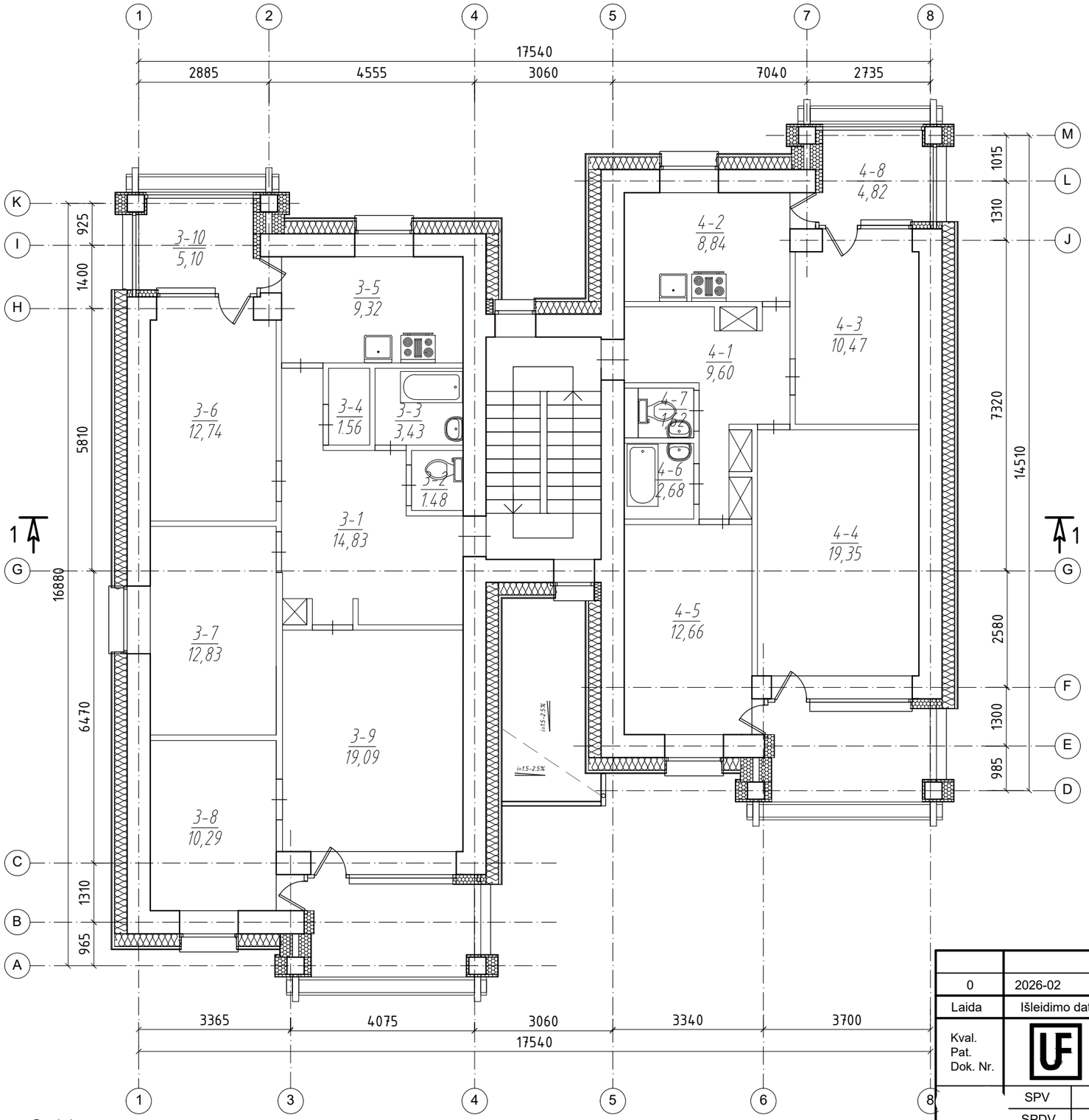

PATALPŲ EKSPLIKACIJA			
Buto Nr.	*Pat. Nr.*	*Pavadinimas*	*Plotas, m²*
3	1	Koridorius	14,86
	2	Tualetas	1,48
	3	Vonia	3,43
	4	Sandėliukas	1,49
	5	Virtuvė	9,32
	6	Kambarys	12,74
	7	Kambarys	12,83
	8	Kambarys	10,29
	9	Kambarys	19,09
	10	Lodžija	5,10
	VISO:		90.63
4	1	Koridorius	9,60
	2	Virtuvė	8,84
	3	Kambarys	10,47
	4	Kambarys	19,35
	5	Kambarys	12,66
	6	Vonia	2,68
	7	Tualetas	1,62
	8	Lodžija	4,29
	VISO:		69.51
IŠ VISO II AUKŠTE:			160.14

SUTARTINIAI ŽYMĖJIMAI:

- Detalė SN-01

Pastabos:

1. Matmenys nurodyti milimetrais;
2. Matmenis tikslinti vietoje, prieš užsakant gaminius, bei atliekant montavimo darbus;
3. Brėžinys sudarytas remiantis butų nekilnojamojo turto kadastro ir registro byla;
4. Statinio sąlyginė alt. ±0.000 yra esamų 1 aukšto grindų lygis;

Laida	Išleidimo data	Laidos statusas. Keitimo priežastis (Jei taikoma)
0	2026-02	Statybos leidimui

Kval. Pat. Dok. Nr.

UAB "Urbanistikos formatas"
Žirmūnų 68A, LT-09124 Vilnius
Tel.: 8 5 230 20 36;
El. paštas: info@uformatas.lt

SPV
SPDV
PROJ.

LT

Statytojas:
UAB "Mano bustas
Projekto administratorius:
VšĮ „Atnaujinkime miestą"

Statinio projekto pavadinimas:
DAUGIABUČIO GYVENAMOJO NAMO, BISTRYČIOS G. 28A, VILNIUJE, ATNAUJINIMO (MODERNIZAVIMO) PROJEKTAS

Brėžinio pavadinimas:
ANTRO AUKŠTO PLANAS M1:100

LAIDA: 0

Dokumento žymuo:
UF-26002-PP-SA.B-03

LAPAS: 1
LAPŲ: 1

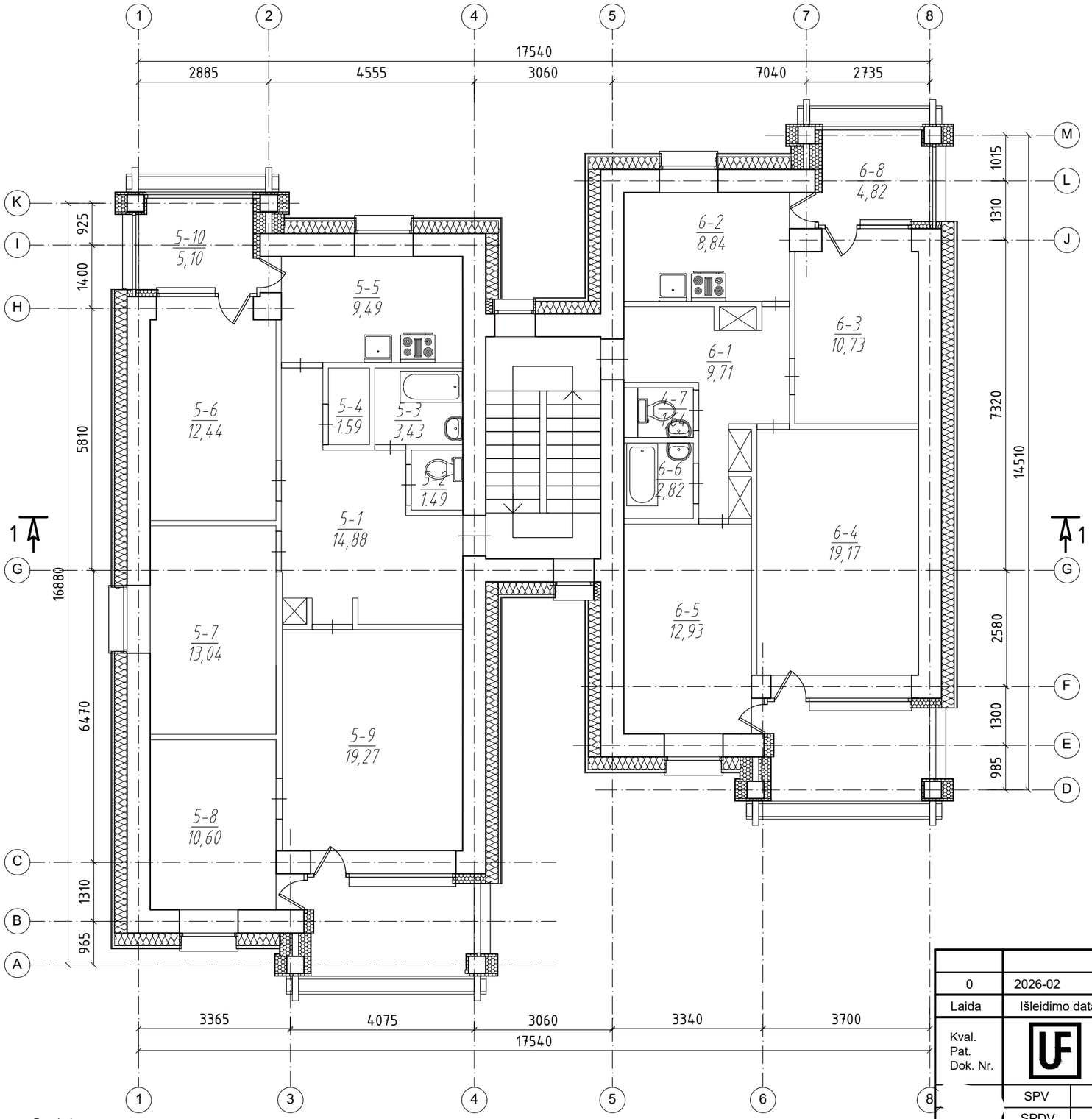

PATALPŲ EKSPLIKACIJA			
Buto Nr.	*Pat. Nr.*	*Pavadinimas*	*Plotas, m²*
5	1	Koridorius	14,88
	2	Tualetas	1,49
	3	Vonia	3,43
	4	Sandėliukas	1,59
	5	Virtuvė	9,49
	6	Kambarys	12,44
	7	Kambarys	13,04
	8	Kambarys	10,60
	9	Kambarys	19,27
	10	Lodžija	5,10
	VISO:		91.33
6	1	Koridorius	9,71
	2	Virtuvė	8,84
	3	Kambarys	10,73
	4	Kambarys	19,17
	5	Kambarys	12,93
	6	Vonia	2,82
	7	Tualetas	1,64
	8	Lodžija	4,29
	VISO:		70.13
IŠ VISO III AUKŠTE:			161.46

SUTARTINIAI ŽYMĖJIMAI:

- Detalė SN-01

Pastabos:
1. Matmenys nurodyti milimetrais;
2. Matmenis tikslinti vietoje, prieš užsakant gaminius, bei atliekant montavimo darbus;
3. Brėžinys sudarytas remiantis butų nekilnojamojo turto kadastro ir registro byla;
4. Statinio sąlyginė alt. ±0.000 yra esamų 1 aukšto grindų lygis;

Laida	Išleidimo data	Laidos statusas. Keitimo priežastis (Jei taikoma)
0	2026-02	Statybos leidimui

Kval. Pat. Dok. Nr.

UAB "Urbanistikos formatas"
Žirmūnų 68A, LT-09124 Vilnius
Tel.: 8 5 230 20 36;
El. paštas: info@uformatas.lt

SPV
SPDV
PROJ.

LT

Statytojas: UAB "Mano busta.
Projekto administratorius: VšĮ „Atnaujinkime miestą"

Statinio projekto pavadinimas:
DAUGIABUČIO GYVENAMOJO NAMO, BISTRYČIOS G. 28A, VILNIUJE, ATNAUJINIMO (MODERNIZAVIMO) PROJEKTAS

.to pavadinimas:
TREČIO AUKŠTO PLANAS M1:100

LAIDA: 0

Dokumento žymuo:
UF-26002-PP-SA.B-04

LAPAS: 1
LAPŲ: 1

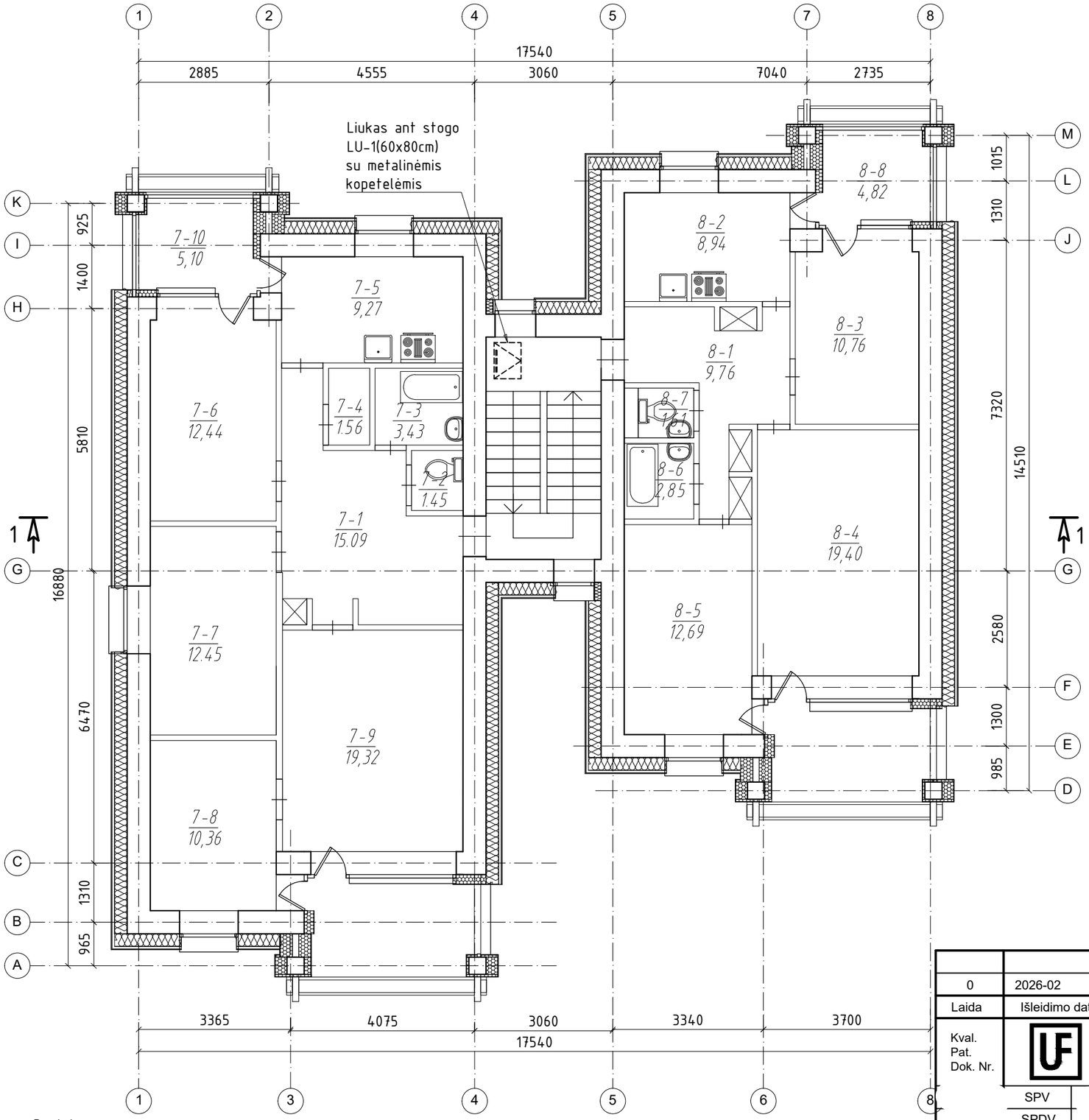

PATALPŲ EKSPLIKACIJA			
Buto Nr.	*Pat. Nr.*	*Pavadinimas*	*Plotas, m²*
7	1	Koridorius	15,09
	2	Tualetas	1,45
	3	Vonia	3,43
	4	Sandėliukas	1,56
	5	Virtuvė	9,27
	6	Kambarys	12,60
	7	Kambarys	12,45
	8	Kambarys	10,36
	9	Kambarys	19,32
	10	Lodžija	5,10
	VISO:		90.63
8	1	Koridorius	9,78
	2	Virtuvė	8,94
	3	Kambarys	10,76
	4	Kambarys	19,40
	5	Kambarys	12,69
	6	Vonia	2,85
	7	Tualetas	1,61
	8	Lodžija	4,29
	VISO:		70.32
IŠ VISO IV AUKŠTE:			160.95

SUTARTINIAI ŽYMĖJIMAI:

- Detalė SN-01

Pastabos:
1. Matmenys nurodyti milimetrais;
2. Matmenis tikslinti vietoje, prieš užsakant gaminius, bei atliekant montavimo darbus;
3. Brėžinys sudarytas remiantis butų nekilnojamojo turto kadastro ir registro byla;
4. Statinio sąlyginė alt. ±0.000 yra esamų 1 aukšto grindų lygis;

Laida	Išleidimo data	Laidos statusas. Keitimo priežastis (Jei taikoma)
0	2026-02	Statybos leidimui

Kval. Pat. Dok. Nr.

UAB "Urbanistikos formatas"
Žirmūnų 68A, LT-09124 Vilnius
Tel.: 8 5 230 20 36;
El. paštas info@uformatas.lt

SPV
SPDV
PROJ.

LT

Statytojas: UAB "Mano bustas
Projekto administratorius: VšĮ „Atnaujinkime miestą"

Statinio projekto pavadinimas:
DAUGIABUČIO GYVENAMOJO NAMO, BISTRYČIOS G. 28A, VILNIUJE, ATNAUJINIMO (MODERNIZAVIMO) PROJEKTAS

Aukšto pavadinimas:
KETVIRTO AUKŠTO PLANAS M1:100

LAIDA: 0

Dokumento žymuo: UF-26002-PP-SA.B-05

LAPAS: 1 LAPŲ: 1

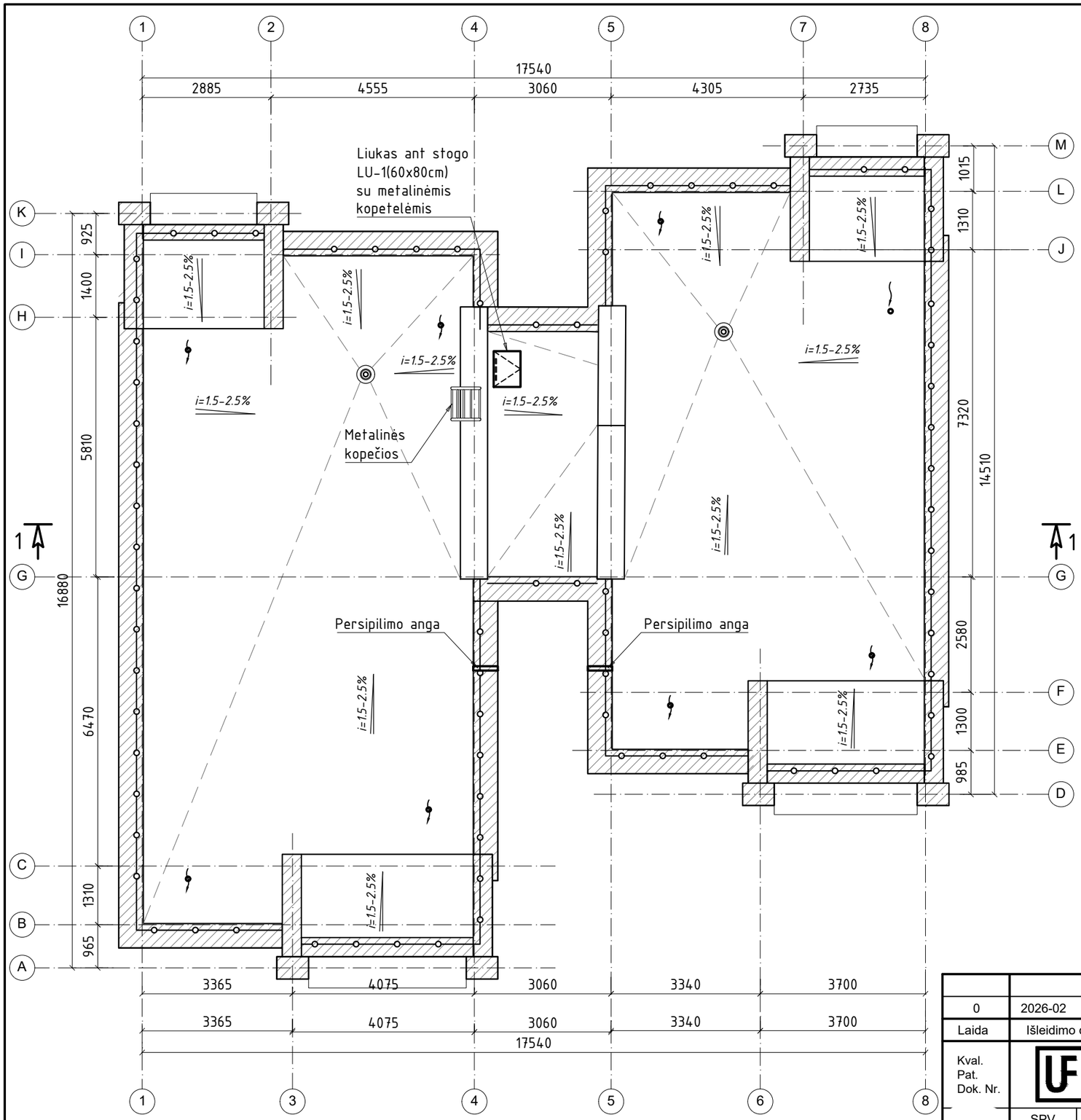

Pastabos:

1. Matmenys nurodyti milimetrais;
2. Detalės ir šiltinimo mazgus žiūreti SK dalyje.
3. Prieš pradedant stogo atnaujinimo (modernizavimo) darbus visos antenos, suderinus su pastato administracija nuimamos, baigus darbus, reikalingos pritvirtinamos, mechaniškai nepažeidžiant stogo dangos;
4. Atliekant stogo modernizavimo darbus turi būti išsaugoti oro ryšio tinklai (prieš pradedant darbus derinti su atitinkamomis institucijomis, kurioms priklauso ant stogo esantys oro ryšiai);
5. Prieš pradedant stogo šiltinimo darbus stogo danga nuvaloma, pašalinamos esamos pūslės;
6. Stogo sujungimo vietose su vertikaliais paviršiais, pastarieji padengiami hidroizoliacine danga nuo stogo viršaus ne mažiau kaip 300mm. Hidroizoliacinės dangos kraštas vertikaliajame paviršiuje patikimai užsandarinamas, kad į stogo konstrukcijas nepatektų vanduo;
7. 40-60 m^2 stogo plote įrengiamas ne mažiau kaip vienas stogo dangos vėdinimo kaminėlis;
8. Ventiliacijos kanalų šachtos pravalomos, pakeliamos, kad jų aukštis nuo stogo dangos būtų ne mažiau kaip 600mm (ne mažiau kaip 300mm virš parapeto);
9. Apsauginės tvorelės aukštis nuo naujos stogo dangos ne mažesnis kaip 600 mm;
10. Naujai apskardintų parapetų viršaus nuolydis turi būti į stogo pusę ir ne mažesnis kaip 2,9°;
11. Atlikus stogo modernizavimo darbus stogas turi tenkinti Broof(t1) reikalavimus;
12. Matmenis tikslinti vietoje prieš užsakant gaminius ir atliekant montavimo darbus.

Sutartiniai žymėjimai:

- Stogo apsauginė tvorelė
- Apskardinami parapetai detalė STP-1
- Vedinimo šachtos remonto detalė SVS-01
- Stogo įlaja
- Stogo vėdinimo kaminėlis SVK-01

Laida	Išleidimo data	Laidos statusas. Keitimo priežastis (Jei taikoma)
0	2026-02	Statybos leidimui

Kval. Pat. Dok. Nr.

SPV
SPDV
PROJ.

LT

UAB "Urbanistikos formatas"
Žirmūnų 68A, LT-09124 Vilnius
Tel.: 8 5 230 20 36;
El. paštas: info@uformatas.lt

Statinio projekto pavadinimas:
DAUGIABUČIO GYVENAMOJO NAMO, BISTRYČIOS G. 28A, VILNIUJE, ATNAUJINIMO (MODERNIZAVIMO) PROJEKTAS

.to pavadinimas:
STOGO PLANAS M1:100

LAIDA: 0

Statytojas:
UAB "Mano busta.
Projekto administratorius:
VšĮ „Atnaujinkime miestą"

Dokumento žymuo:
UF-26002-PP-SA.B-06

LAPAS	LAPŲ
1	1

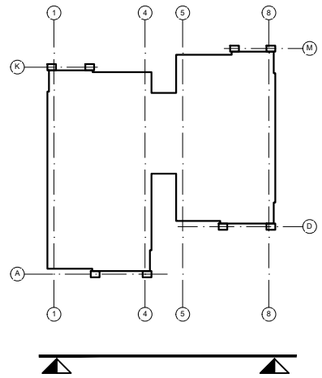

- Fasado plytelės hxb 200x600 spalva - brick-red (raudonu plytų)
- Deroratyvinio tinko apdaila: šviesiai pilka RAL7038
- Granitinio tinko apdaila: šviesiai pilka
- Stogo, fasado apskardinimai: RAL7016 (RR23)

PASTABOS:

1. Plytelių spalvos parinktos pagal Keratwin katalogą.
2. Langų spalva - RAL7016.
3. Balkonų įstiklinimo spalva - RAL7016.
4. Langų angokraščiai aptaisomi poliesterio dengrtos skardos lankstinias, spalvą RAL7016;
5. Konkrečių apdailos ir kitų medžiagų parinkimą bei projektinių sprendinių detalizaciją derinti su projekto vadovu projekto vykdymo priežiūros metu;
6. Brėžinyje pavaizduotos spalvos gali neatitikti tikrų spalvų, kurios pažymėtos kodais;
7. Visos statybos ir apdailos medžiagos turi atitikti LR galiojančius priešgaisrinės saugos ir higienos reikalavimus bei turėti atitikties sertifikatus;
8. Vėliavų laikiklius, antenas, lauko apšvietimą ir kitus fasade esančius elementus, atlikus apšiltinimo ir apdailos darbus, pritvirtinti j tas pačias vietas arba montavimo vietas susiderinti su Užsakovu.
9. Inž.grotelės dažyti pagal fasado spalvą.

0	2026-02	Statybos leidimui
Laida	Išleidimo data	Laidos statusas. Keitimo priežastis (Jei taikoma)

Kval. Pat. Dok. Nr.

UAB "Urbanistikos formatas"
Žirmūnų 68A, LT-09124 Vilnius
Tel.: 8 5 230 20 36;
El. paštas: info@uformatas.lt

SPV
SPDV
PROJ.

LT

Statytojas:
UAB "Mano busta.
Projekto administratorius:
VšĮ „Atnaujinkime miestą"

Statinio projekto pavadinimas:
DAUGIABUČIO GYVENAMOJO NAMO, BISTRYČIOS G. 28A, VII NIUJE, ATNAUJINIMO (MODERNIZAVIMO) PROJEKTAS

Brėžinio pavadinimas:
FASADO TARP AŠIŲ "1-8" SPALVINIAI SPRENDINIAI, M 1:100

LAIDA: 0

Dokumento žymuo:
UF-26002-PP-SA.B-07

LAPAS: 1
LAPŲ: 1

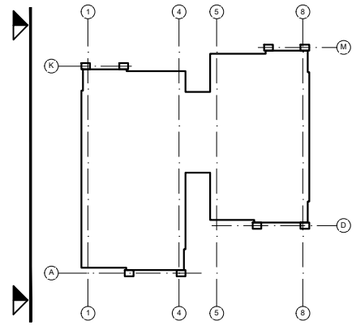

- Fasado plytelės hxb 200x600 spalva - brick-red (raudonu plytų)
- Deroratyvinio tinko apdaila: šviesiai pilka RAL7038
- Granitinio tinko apdaila: šviesiai pilka
- Stogo, fasado apskardinimai: RAL7016 (RR23)

PASTABOS:

1. Plytelių spalvos parinktos pagal Keratwin katalogą.
2. Langų spalva - RAL7016.
3. Balkonų įstiklinimo spalva - RAL7016.
4. Langų angokraščiai aptaisomi poliesterio dengrtos skardos lankstinias, spalvą RAL7016;
5. Konkrečių apdailos ir kitų medžiagų parinkimą bei projektinių sprendinių detalizaciją derinti su projekto vadovu projekto vykdymo priežiūros metu;
6. Brėžinyje pavaizduotos spalvos gali neatitikti tikrų spalvų, kurios pažymėtos kodais;
7. Visos statybos ir apdailos medžiagos turi atitikti LR galiojančius priešgaisrinės saugos ir higienos reikalavimus bei turėti atitikties sertifikatus;
8. Vėliavų laikiklius, antenas, lauko apšvietimą ir kitus fasade esančius elementus, atlikus apšiltinimo ir apdailos darbus, pritvirtinti j tas pačias vietas arba montavimo vietas susiderinti su Užsakovu.
9. Inž.grotelės dažyti pagal fasado spalvą.

0	2026-02	Statybos leidimui
Laida	Išleidimo data	Laidos statusas. Keitimo priežastis (Jei taikoma)

Kval. Pat. Dok. Nr.

UAB "Urbanistikos formatas"
Žirmūnų 68A, LT-09124 Vilnius
Tel.: 8 5 230 20 36;
El. paštas: info@uformat...

SPV
SPDV
PROJ.

Statinio projekto pavadinimas:
DAUGIABUČIO GYVENAMOJO NAMO, BISTRYČIOS G. 28A, VILNIUJE, ATNAUJINIMO (MODERNIZAVIMO) PROJEKTAS

pavadinimas:
,SADO TARP AŠIŲ "M-A" SPALVINIAI SPRENDINIAI, M 1:100

LAIDA: 0

LT

Statytojas:
UAB "Mano bustas

Projekto administratorius:
Všį „Atnaujinkime miestą"

Dokumento žymuo:
UF-26002-PP-SA.B-08

LAPAS: 1
LAPŲ: 1

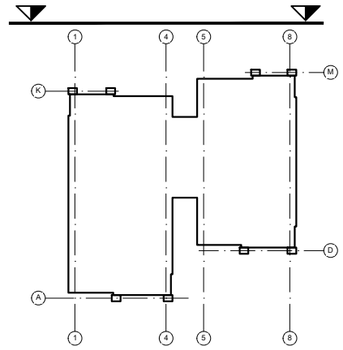

- Fasado plytelės hxb 200x600 spalva - brick-red (raudonu plytų)
- Deroratyvinio tinko apdaila: šviesiai pilka RAL7038
- Granitinio tinko apdaila: šviesiai pilka
- Stogo, fasado apskardinimai: RAL7016 (RR23)

PASTABOS:

1. Plytelių spalvos parinktos pagal Keratwin katalogą.
2. Langų spalva - RAL7016.
3. Balkonų įstiklinimo spalva - RAL7016.
4. Langų angokraščiai aptaisomi poliesterio dengrtos skardos lankstinias, spalvą RAL7016;
5. Konkrečių apdailos ir kitų medžiagų parinkimą bei projektinių sprendinių detalizaciją derinti su projekto vadovu projekto vykdymo priežiūros metu;
6. Brėžinyje pavaizduotos spalvos gali neatitikti tikrų spalvų, kurios pažymėtos kodais;
7. Visos statybos ir apdailos medžiagos turi atitikti LR galiojančius priešgaisrinės saugos ir higienos reikalavimus bei turėti atitikties sertifikatus;
8. Vėliavų laikiklius, antenas, lauko apšvietimą ir kitus fasade esančius elementus, atlikus apšiltinimo ir apdailos darbus, pritvirtinti j tas pačias vietas arba montavimo vietas susiderinti su Užsakovu.
9. Inž.grotelės dažyti pagal fasado spalvą.

0	2026-02	Statybos leidimui
Laida	Išleidimo data	Laidos statusas. Keitimo priežastis (Jei taikoma)

Kval. Pat. Dok. Nr.

UAB "Urbanistikos formatas"
Žirmūnų 68A, LT-09124 Vilnius
Tel.: 8 5 230 20 36;
El. paštas: info@uformatas.lt

Statinio projekto pavadinimas:
DAUGIABUČIO GYVENAMOJO NAMO, BISTRYČIOS G. 28A, VILNIUJE, ATNAUJINIMO (MODERNIZAVIMO) PROJEKTAS

SPV
SPDV
PROJ.

Brėžinio pavadinimas:
ADO TARP AŠIŲ "8-1" SPALVINIAI SPRENDINIAI, M 1:100

LAIDA: 0

LT

Statytojas:
UAB "Mano bust
Projekto administratorius:
Všį „Atnaujinkime miestą"

Dokumento žymuo:
UF-26002-PP-SA.B-09

LAPAS: 1
LAPŲ: 1

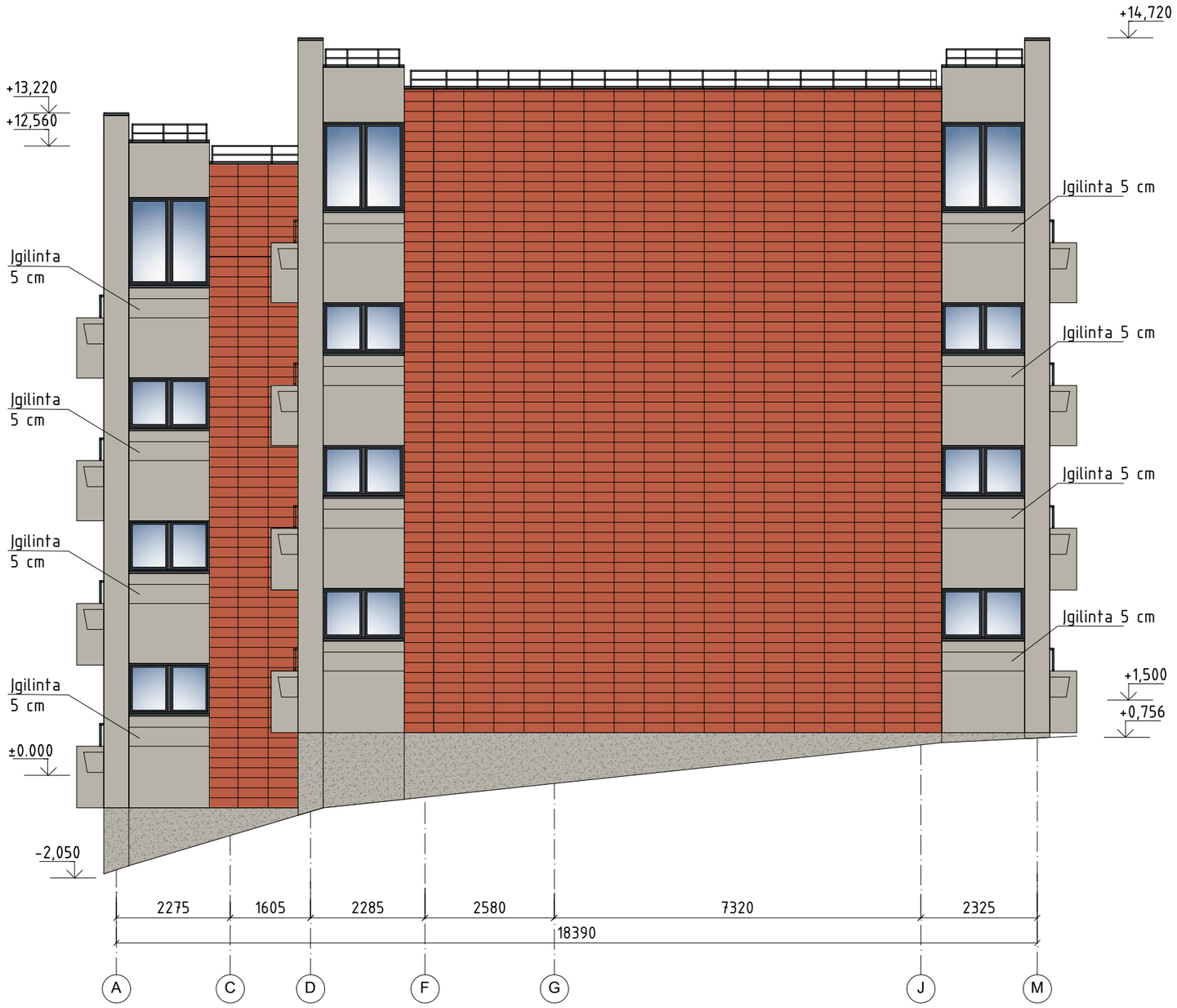

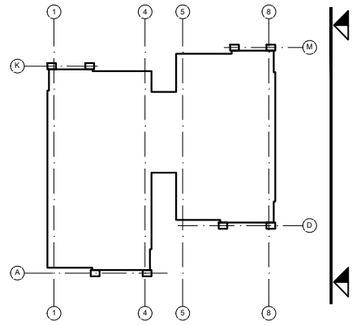

- Fasado plytelės hxb 200x600 spalva - brick-red (raudonu plytų)
- Deroratyvinio tinko apdaila: šviesiai pilka RAL7038
- Granitinio tinko apdaila: šviesiai pilka
- Stogo, fasado apskardinimai: RAL7016 (RR23)

PASTABOS:

1. Plytelių spalvos parinktos pagal Keratwin katalogą.
2. Langų spalva - RAL7016.
3. Balkonų įstiklinimo spalva - RAL7016.
4. Langų angokraščiai aptaisomi poliesterio dengrtos skardos lankstinias, spalvą RAL7016;
5. Konkrečių apdailos ir kitų medžiagų parinkimą bei projektinių sprendinių detalizaciją derinti su projekto vadovu projekto vykdymo priežiūros metu;
6. Brėžinyje pavaizduotos spalvos gali neatitikti tikrų spalvų, kurios pažymėtos kodais;
7. Visos statybos ir apdailos medžiagos turi atitikti LR galiojančius priešgaisrinės saugos ir higienos reikalavimus bei turėti atitikties sertifikatus;
8. Vėliavų laikiklius, antenas, lauko apšvietimą ir kitus fasade esančius elementus, atlikus apšiltinimo ir apdailos darbus, pritvirtinti j tas pačias vietas arba montavimo vietas susiderinti su Užsakovu.
9. Inž.grotelės dažyti pagal fasado spalvą.

0	2026-02	Statybos leidimui
Laida	Išleidimo data	Laidos statusas. Keitimo priežastis (Jei taikoma)

Kval. Pat. Dok. Nr.

UAB "Urbanistikos formatas"
Žirmūnų 68A, LT-09124 Vilnius
Tel.: 8 5 230 20 36;
El. paštas: info@uformatas.lt

SPV
SPDV
PROJ.

LT

Statytojas:
UAB "Mano bus
Projekto administratorius:
VšĮ „Atnaujinkime miestą"

Statinio projekto pavadinimas:
DAUGIABUČIO GYVENAMOJO NAMO, BISTRYČIOS G. 28A, VILNIUJE, ATNAUJINIMO (MODERNIZAVIMO) PROJEKTAS

nto pavadinimas:
FASADO TARP AŠIŲ "A-M" SPALVINIAI SPRENDINIAI, M 1:100

LAIDA: 0

Dokumento žymuo: UF-26002-PP-SA.B-10

LAPAS: 1

LAPŲ: 1

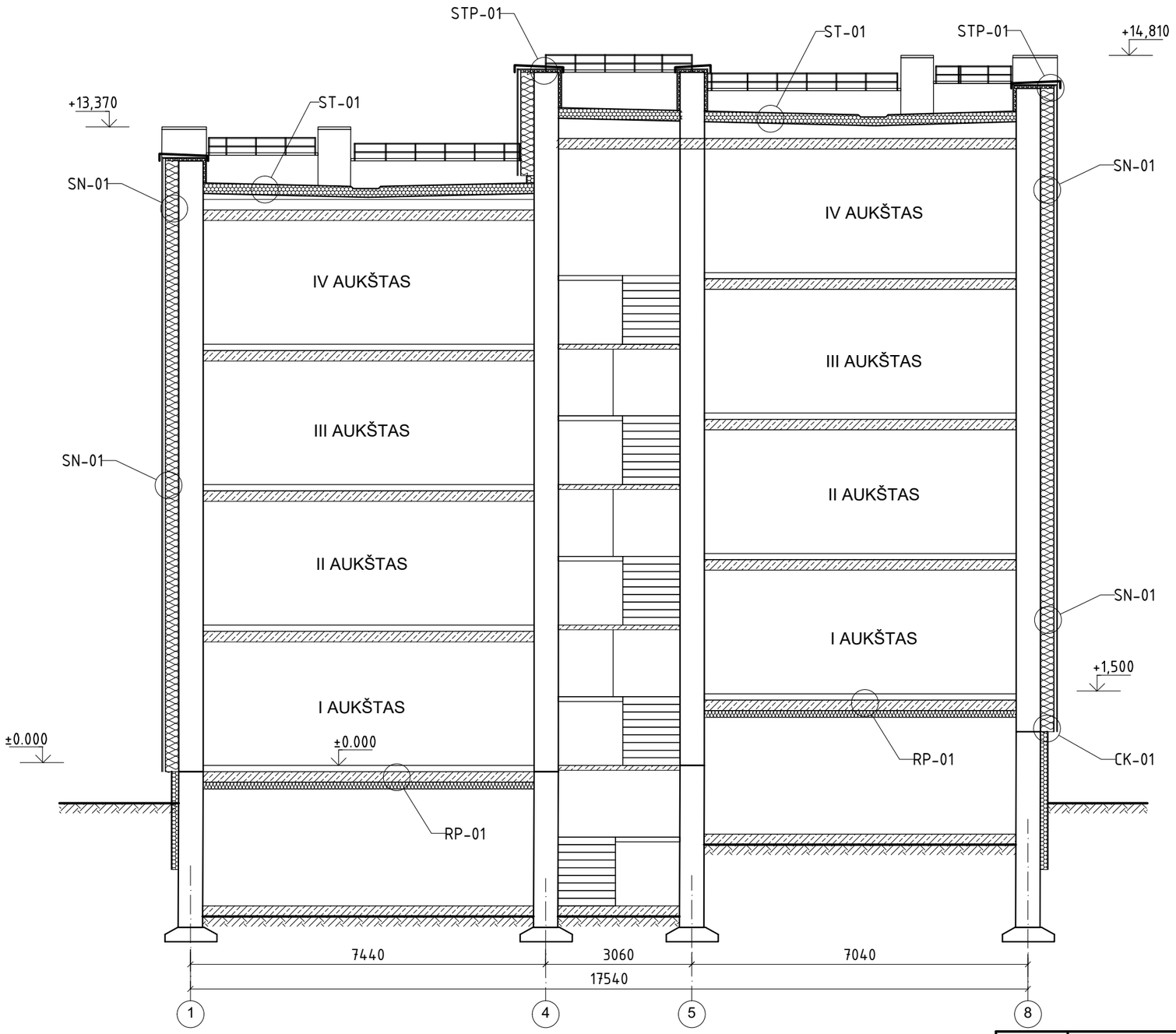

0	2026-02	Statybos leidimui
Laida	Išleidimo data	Laidos statusas. Keitimo priežastis (Jei taikoma)

Kval. Pat. Dok. Nr.

SPV

SPDV

PROJ.

LT

UAB "Urbanistikos formatas"
Žirmūnų 68A, LT-09124 Vilnius
Tel.: 8 5 230 20 36;
El. paštas: info@uformatas.lt

Statytojas:
UAB "Mano bustas"
Projekto administratorius:
VšĮ „Atnaujinkime miestą"

Statinio projekto pavadinimas:
DAUGIABUČIO GYVENAMOJO NAMO, BISTRYČIOS G. 28A, VILNIUJE, ATNAUJINIMO (MODERNIZAVIMO) PROJEKTAS

Dokumento pavadinimas:
PASTATO PJŪVIS 1-1

LAIDA: 0

Dokumento žymuo:
UF-26002-PP-SA.B-11

LAPAS: 1

LAPŲ: 1

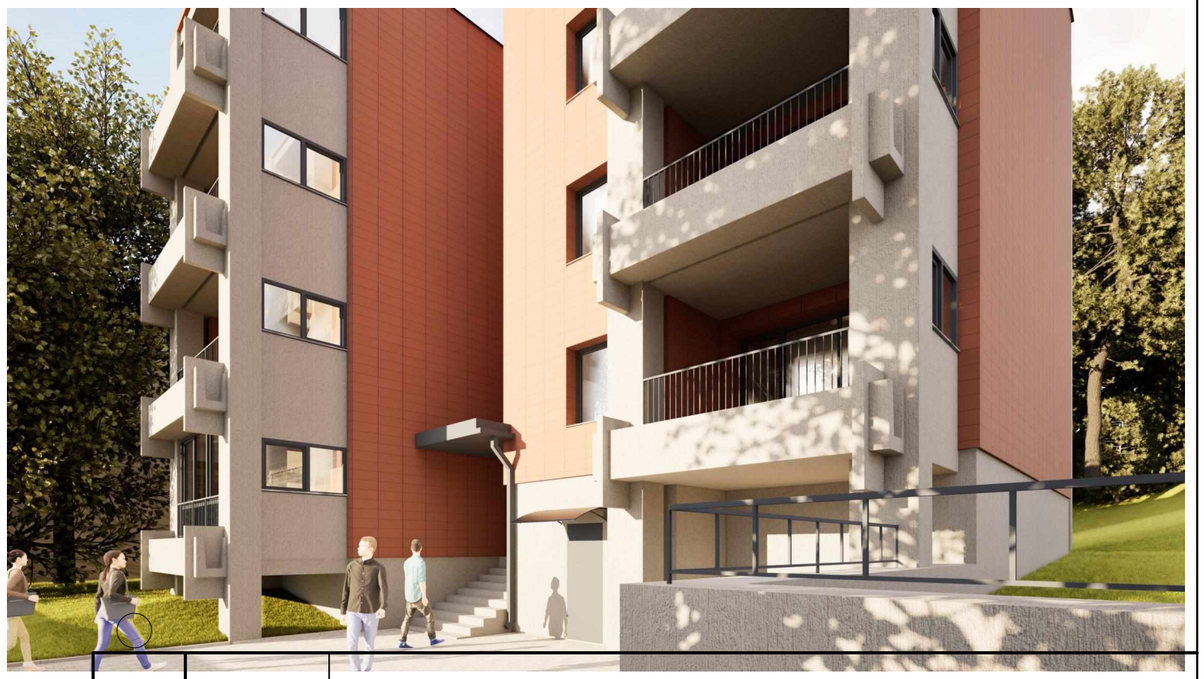

0	2026-02	Statybos leidimui
Laida	Išleidimo data	Laidos statusas. Keitimo priežastis (Jei taikoma)

Kval. Pat. Dok. Nr.

UAB "Urbanistikos formatas"
Žirmūnų 68A, LT-09124 Vilnius
Tel.: 8 5 230 20 36;
El. paštas: info@uformatas.lt

Statinio projekto pavadinimas:
DAUGIABUČIO GYVENAMOJO NAMO, BISTRYČIOS G. 28A, VILNIUJE, ATNAUJINIMO (MODERNIZAVIMO) PROJEKTAS

SPV
SPDV
PROJ.

Projekto pavadinimas:
PASTATO VIZUALIZACIJOS

LAIDA: 0

LT

Statytojas:
UAB "Mano bust
Projekto administratorius:
VšĮ „Atnaujinkime miestą"

Dokumento žymuo:
UF-26002-PP-SA.B-12

LAPAS: 1
LAPŲ: 1